Intervenţia asupra vehiculului d-voastră,
Să vă explic totul !

RENAULT
La vie, avec passion

Cuprins

RENAULT
La vie, avec passion

Ulei şi filtru de ulei

Filtru de aer, carburant, habitaclu

Sistemul de răcire

Distribuţia

Cureaua de distribuţie

Cureaua de accesorii

Întreţinere

Ulei şi filtru de ulei

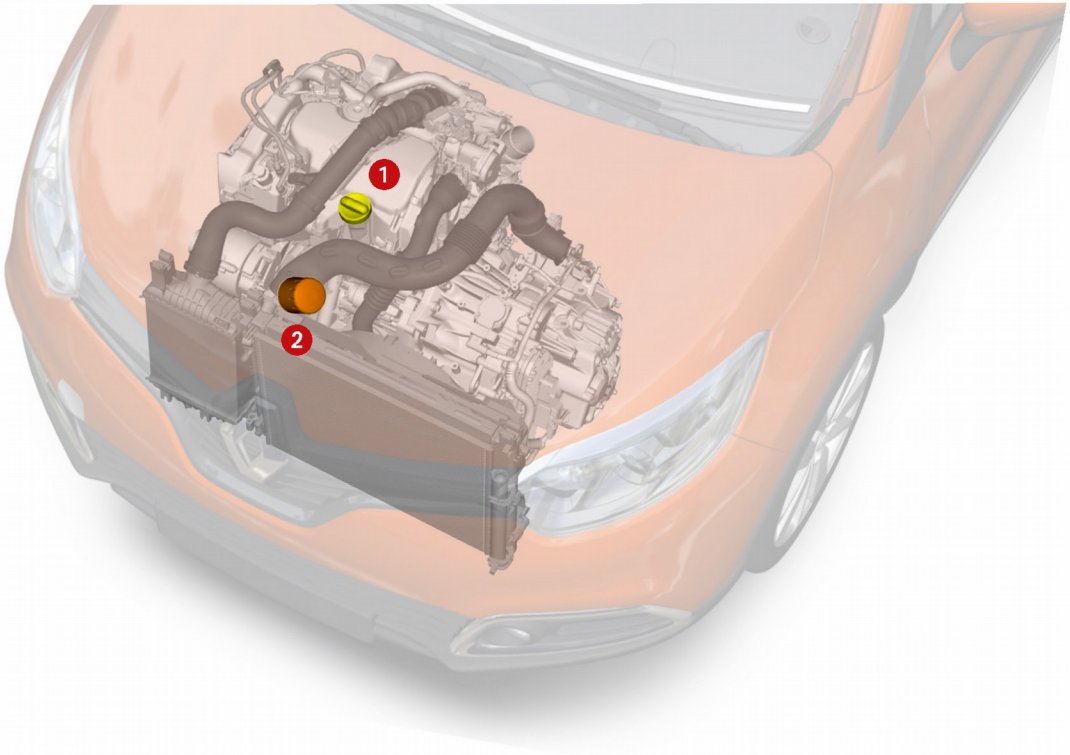

1 Buşon înlocuire ulei motor

2 Filtru ulei motor

Filtru de aer, carburant, habitaclu

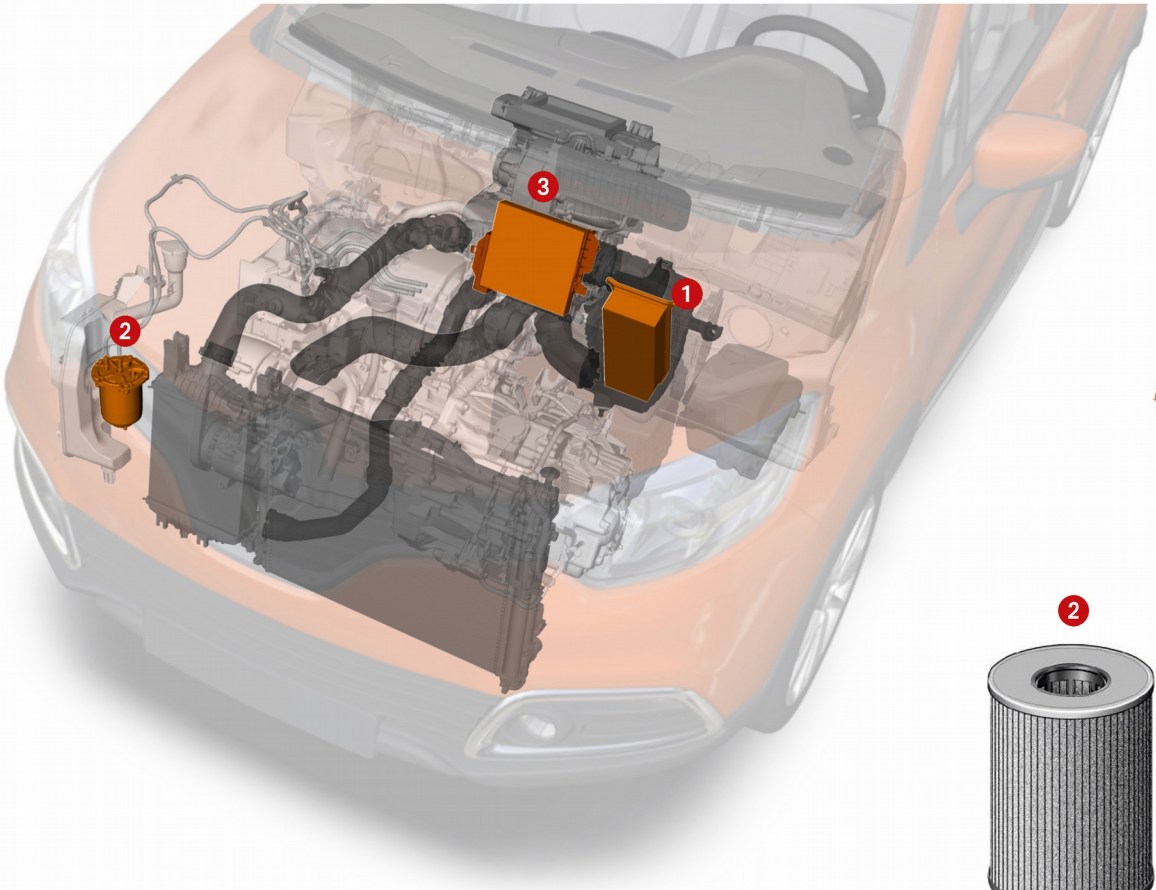

1. Filtru de aer
2. Filtru de carburant
3. Filtru de habitaclu

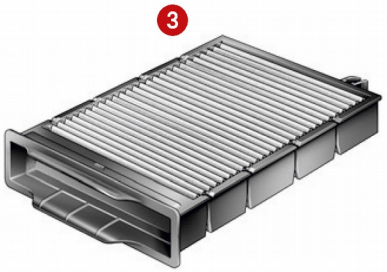

Sistemul de răcire

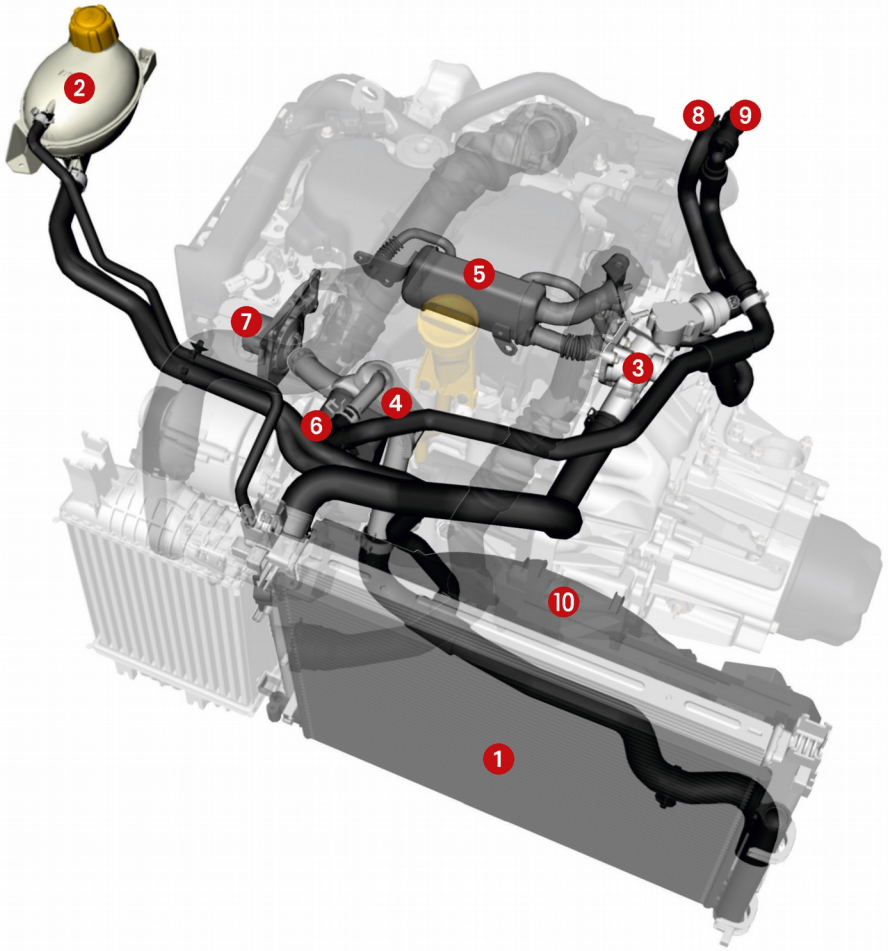

1. Radiator
2. Vas de expansiune
3. Termostat
4. Schimbator apă / ulei
5. Vană recirculare gaze arse (EGR)
6. Conductă de admisie
7. Pompă de apă
8. Conductă intrare încâlzire habitaclu
9. Conductă ieşire încâlzire habitaclu
10. Grup motoventilator

Distribuţia

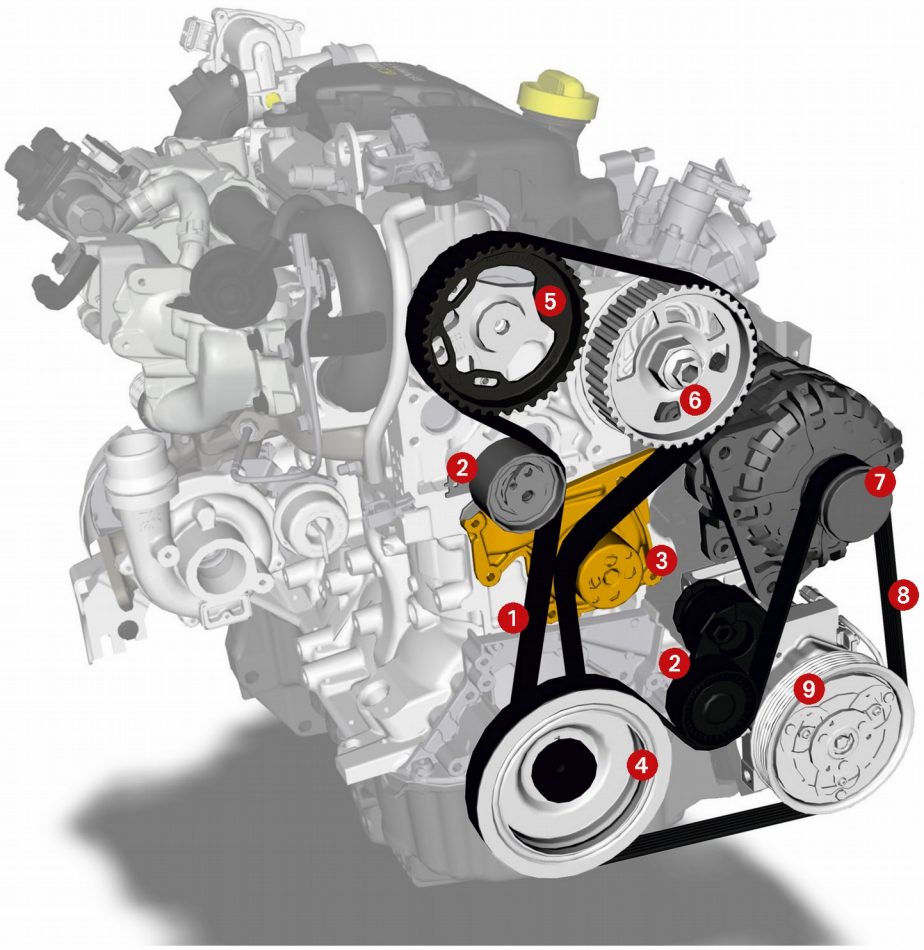

1. Curea de distribuţie
2. Galet întinzător
3. Pompă de apă
4. Fulia arborelui cotit
5. Fulia arborelui cu came
5. Fulia pompei de injecţie
7. Fulia alternator
8. Cureaua de accesorii
9. Fulia compresorului de climatizare

Cureaua de distribuţie

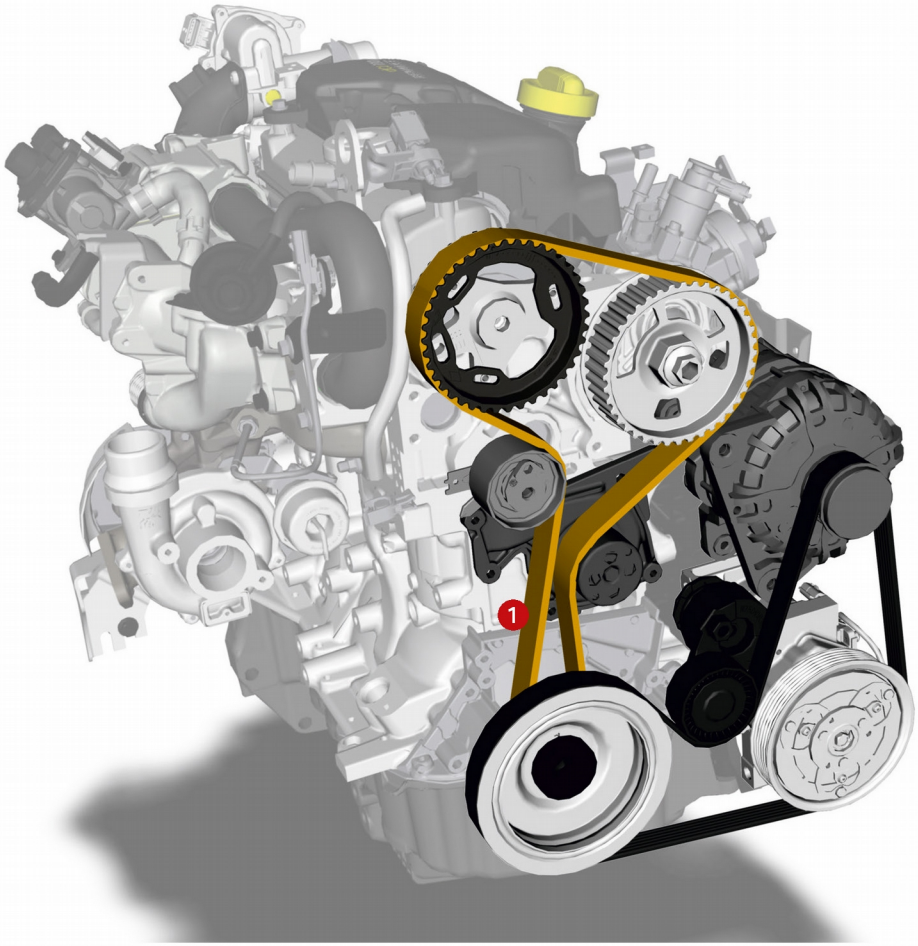

1 Curea de distribuţie (dinţată)

Cureaua de accesorii

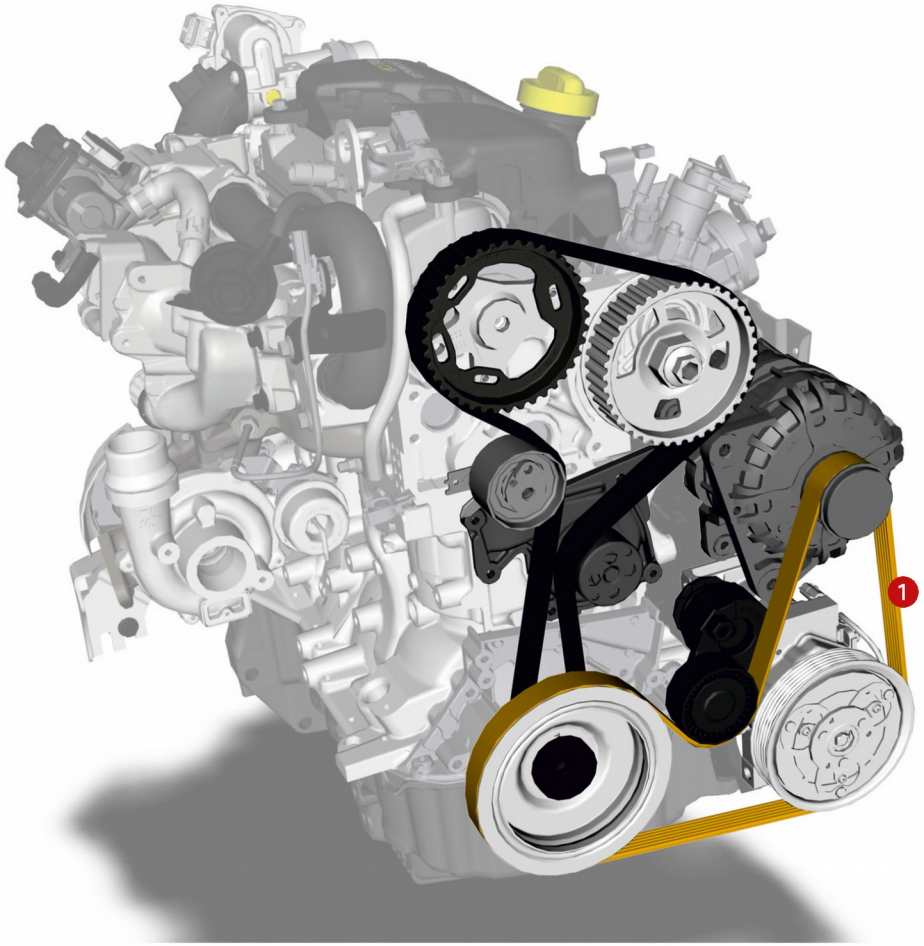

1 Curea de accesorii (poly V)

RENAULT
La vie, avec passion

Sistem de frânare

Placuţe şi discuri

Lichid de frână

Direcţie

Sistem de suspensie

Amortizor faţă

Amortizor spate

Bielete & rotule

Siguranţă

Sistemul de frânare

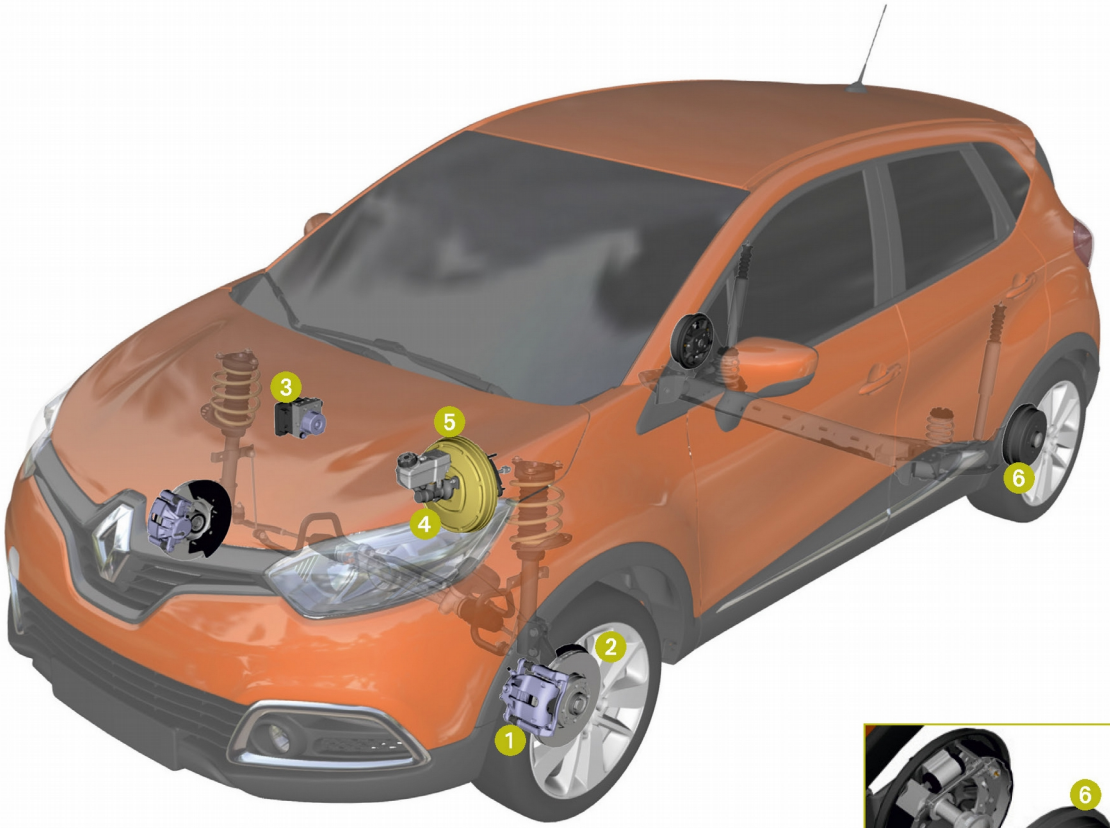

1. Etrier de frână
2. Disc de frână
3. Bloc ABS
4. Pompă de frână
5. Servofrână
6. Tambur de frână
7. Saboţi de frână

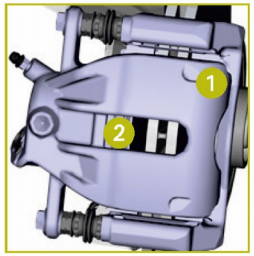

Plăcuţe şi discuri

Comparaţie plăcuţe de frână

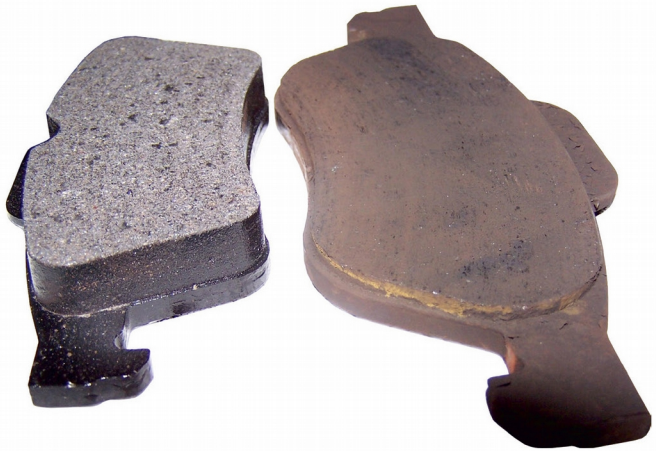

Plăcuţe de frână noi

Plăcuţe de frână uzate

Comparaţie discuri de frână

Discuri de frână noi

Discuri de frână uzate

Lichidul de frână

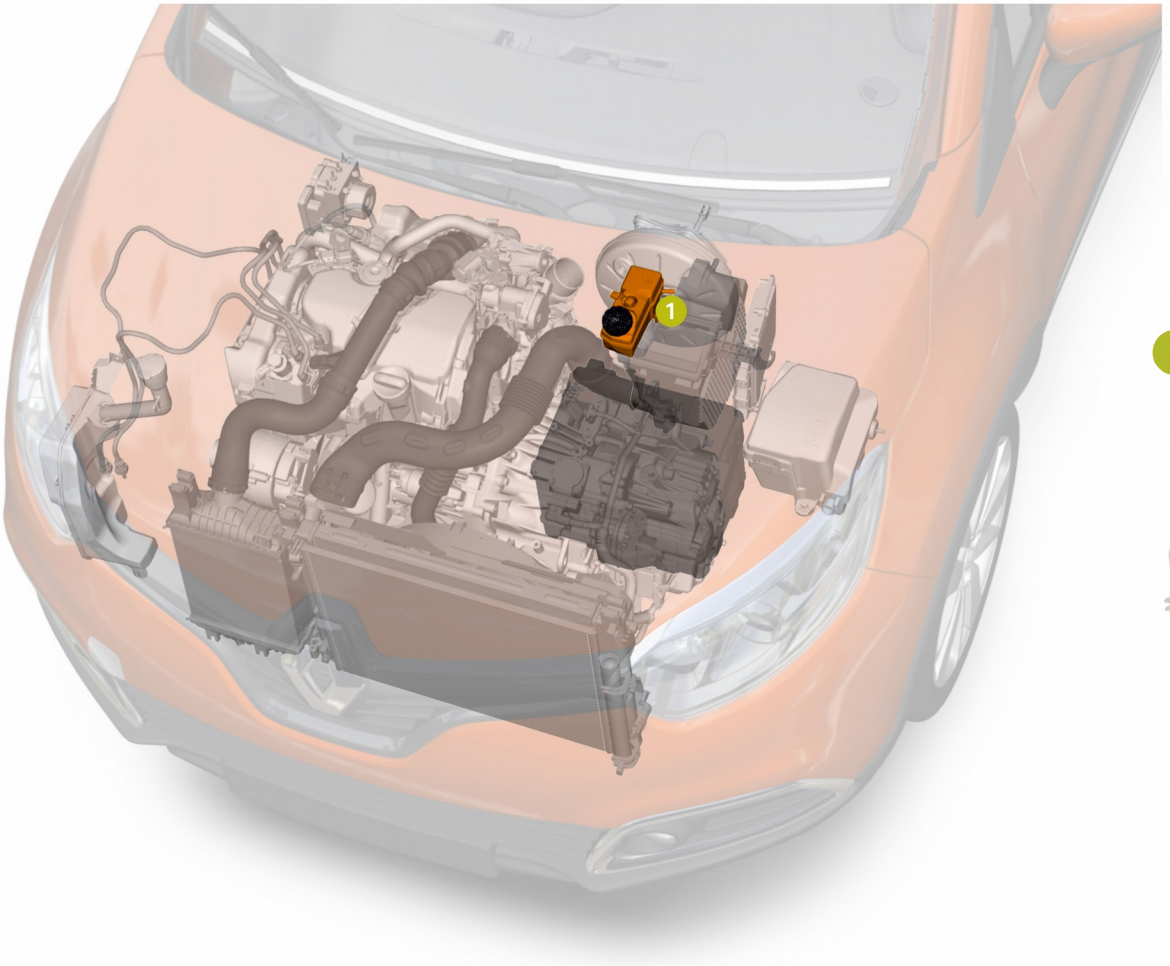

1 Rezervor lichid de frână

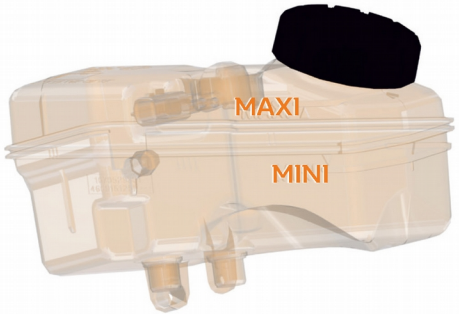

Sistemul de direcţie

1. Volan
2. Unitate electrică de asistare direcţie
3. Clapeta de reglaj a coloanei de direcţie
4. Cremaliera de direcţie
5. Bielete de direcţie

Sistemul de suspensie

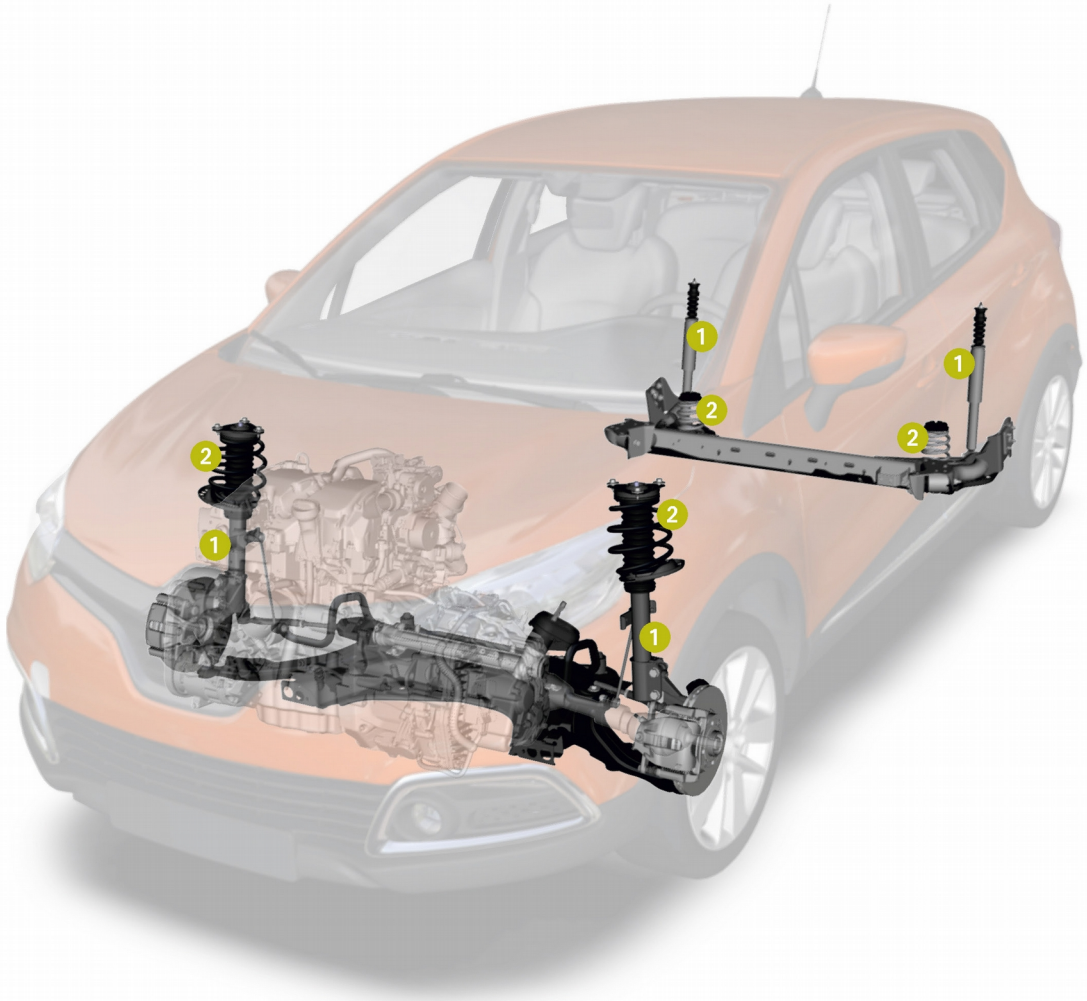

1. Amortizor
2. Arc suspensie
3. Braţ inferior echipat
4. Butuc
5. Portbutuc
6. Bieletă antiruliu

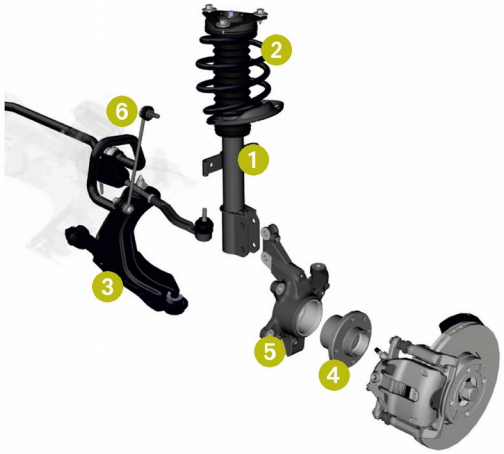

Amortizor faţă

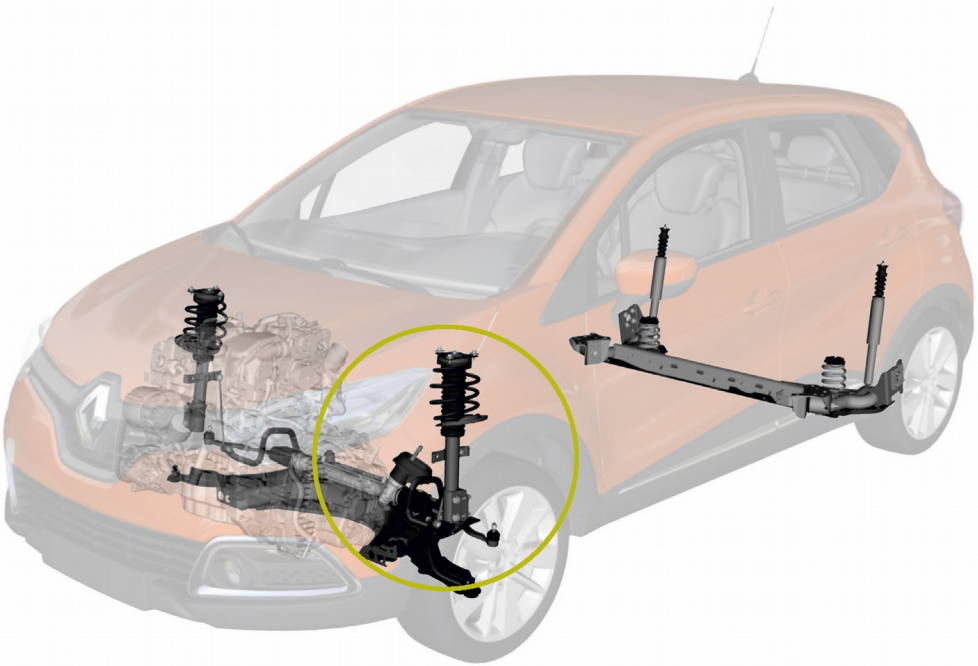

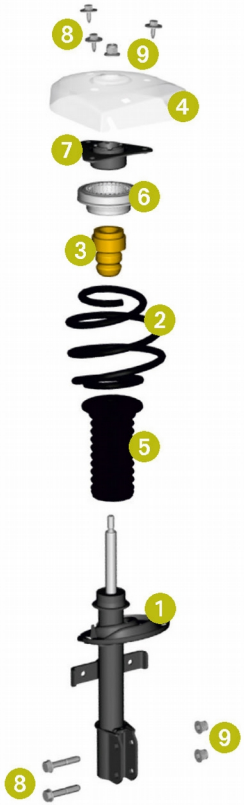

1. Amortizor faţă
2. Arc suspensie faţă
3. Tampon de şoc
4. Cupelă amortizor
5. Burduf amortizor
6. Tampon rotativ
7. Bloc filtrant
8. Şuruburi de fixare
9. Piuliţă de fixare

Amortizor spate

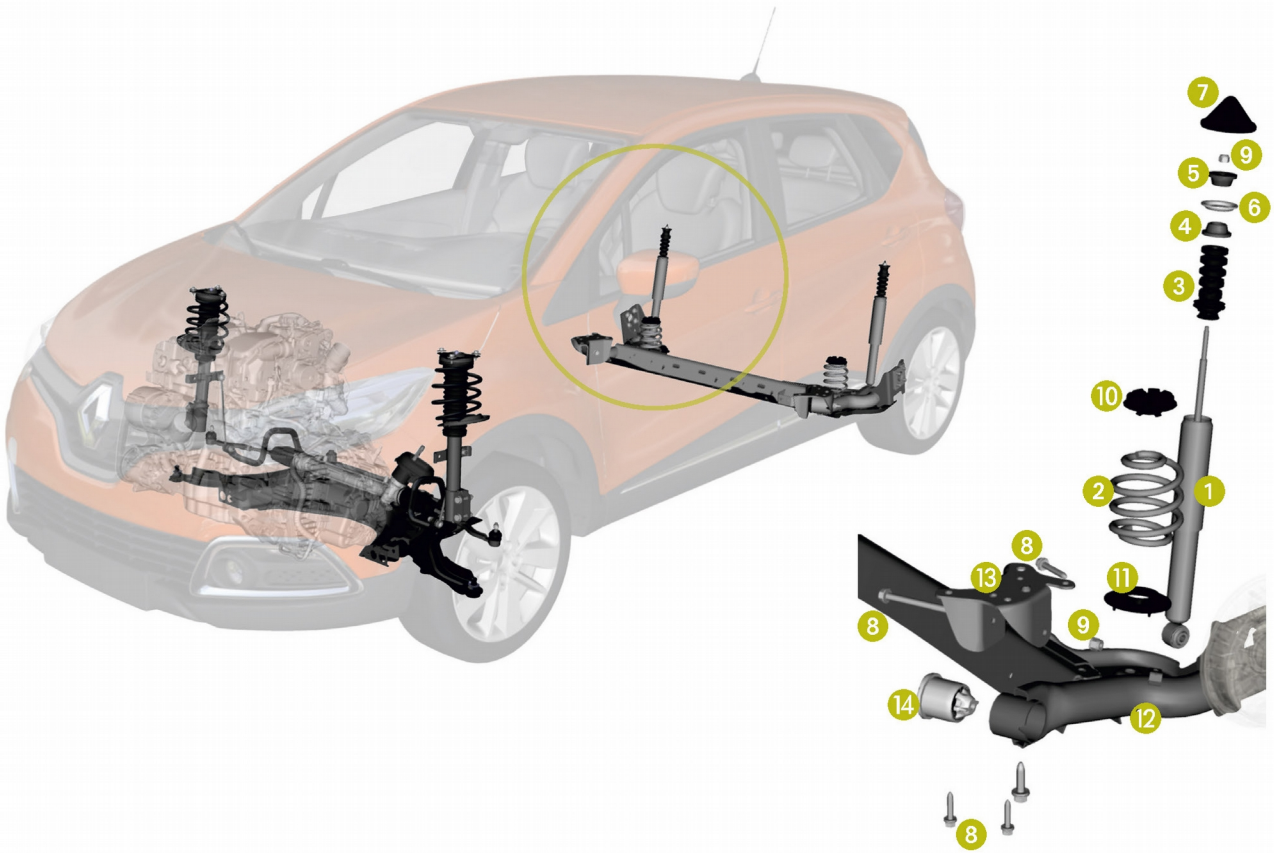

1. Amortizor spate
2. Arc susupensie spate
3. Burduf amortizor
4. Tampon inferior
5. Tampon superior
6. Cupelă amortizor spate
7. Capac amortizor
8. Şuruburi de fixare
9. Piuliţă de fixare
10. Suport superior arc
11. Reazem inferior arc
12. Punte spate
13. Palier tren spate
14. Bucşă elastică tren spate

Bielete & rotule

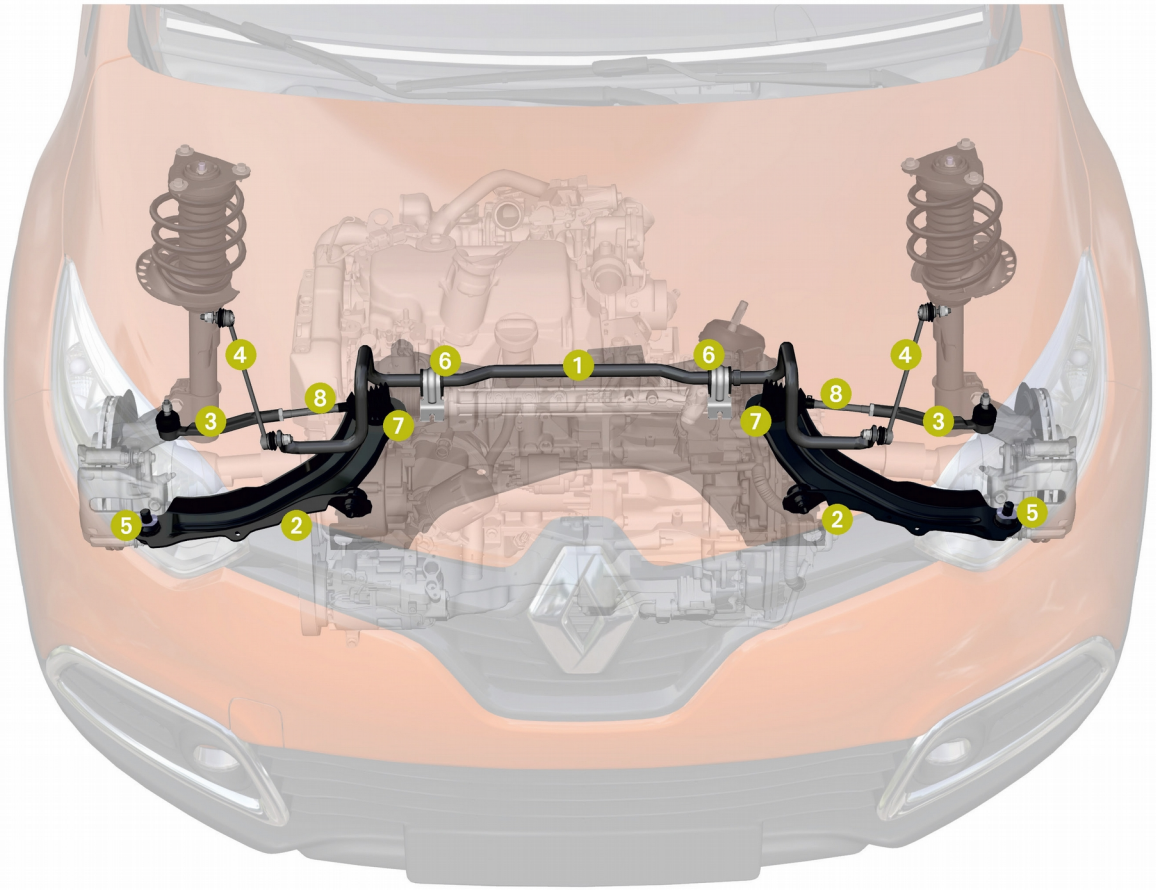

1. Bara anti-ruliu
2. Braţ inferior
3. Bieletă de direcţie cu rotulă
4. Bieletă antiruliu
5. Pivot
6. Bucşă bară antiruliu
7. Burduf direcţie
8. Bieletă de direcţie

Pneuri

Pneuri

Pneuri

Citirea simbolurilor unui pneu

Raport înălţime / lăţime (în acest caz 65 % din 205 mm)

Lăţime (in mm)

Omologare europeană

Nume model

Pneu ranforsat

Fabricant

Data fabricaţiei: ex: săptamana 36 din 2005

Tipul structurii (R - Radial)

Diametrul (in inchi* : corresponde dimensiunii jantei pe care va fi montat)

Pneu cu camera incorporată

Indice de sarcină

Indice de viteză

Caracteristici de iarnă

Tip de structură (R - Radial)

N°DOT
ţara, uzina şi data fabricaţiei

TWI (Tread Wear Indicator)

Indicator de uzură bandă de rulare: minimum legal la 1,6 mm.

Din motive de securitate, înlocuirea pneurilor este indicată la un TWI de 3 mm (pneuri de vară) şi la un TWI de 4 mm (pneuri de iarnă).

Simptomele de uzură

Sub-umflare

- Uzură foarte accentuată pe cele două margini ale benzii de rulare.
- Presiune de umflare insuficientă.

Supra-umflare

- Uzură foarte accentuată în centrul benzii de rulare.
- Presiune de umflare prea ridicată sau jantă prea îngustă pentru pneu.

Paralelism defectuos

- Uzură neregulată pe o margine a benzii de rulare.
- Reglare defectuoasă a unei punţi.
- Defect de paralelism.

Unghi de cădere incorect**

- Uzură regulată foarte accentuată pe o margine a benzii de rulare.
- Reglare defectuoasă a unei punti.
- Unghiuri de cădere faţă/spate incorecte.

Echilibrare defectuasă

- Uzură neregulată şi localizată pe banda de rulare (zone plate pe pneu).
- Echilibrare necorespunzătoare a roţilor.
- Suspensia sau amotizoarele.

* 1 inch = 2,54 cm
** Unghiul de înclinare lateral al roţii in raport cu verticala

Parbriz

Ştergător de pazbriz

Becul

Număr de înmatriculare

Vizibilitate

Parbriz

Un simplu impact asupra parbrizului dumneavoastră se poate transforma într-o fisură.

Dacă nu o reparaţi rapid, fenomenul se poate agrava şi implică înlocuirea parbrizului, intervenţie la care timpul şi costul sunt superioare operaţiei de reparare a urmelor impactului.

Înlocuire pentru următoarele situaţii:

1. În câmpul de vizibilitate conducător
2. Mai puţin de 2 cm de detectorul de ploaie
3. Oxidarea stratului intermediar
4. Existenţa zonelor cu impact multiplu (mai mult de două zone)
5. Mai puţin de 4 cm de marginea parbrizului

Reparare pentru următoarele situaţii:

6. Zone de impact cu diametrul mai mic de 2 cm
7. Fisuri cu lungimea mai mică de 6 cm

Ştergător de parbriz

Ştergatorul de parbriz este supus tot timpul anului solicitărilor termice chiar dacă vehiculul nu rulează.
Cauciucul său natural îmbătrâneşte sub acţiunea intemperiilor, razelor ultraviolete şi oxigenului din aer.

Simptomele uzurii :

- Zgârieturi aparente pe parbriz
- Urme lăsate de funcţionarea ştergătoarelor de parbriz, ce jenează vizibilitatea (mai ales în cazul ploilor mărunte)
- Mişcări sacadate, zgomot strident
- Zone neşterse
- Orbire momentană datorată farurilor altor vehicule

1. Ştergător ultra-plat
2. Ştergător clasic
3. Ştergător spate

Becul

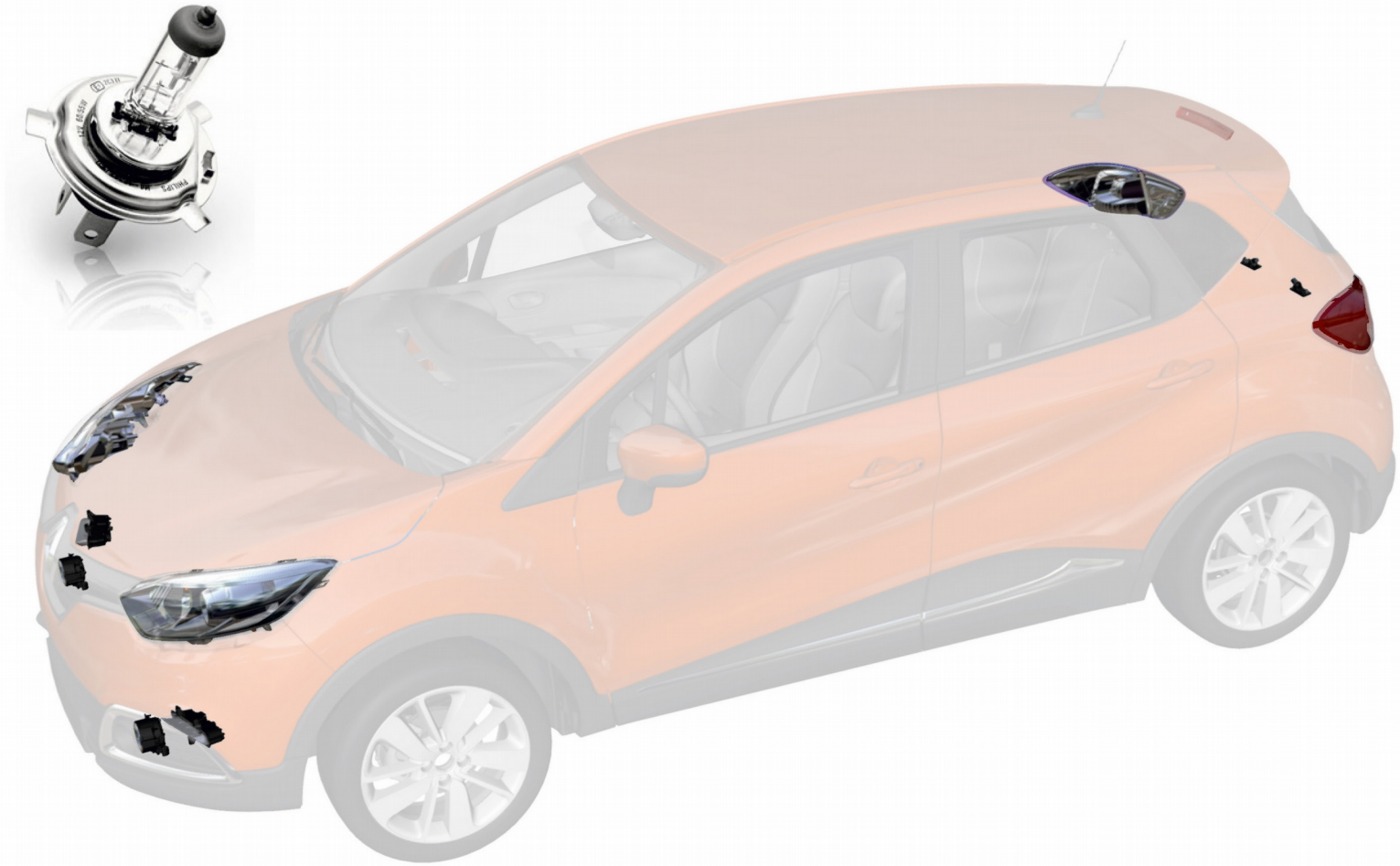

Număr de înmatriculare

1. 7 caractere alfanumerice ,
2. 52 x 11 cm şi 27,5 x 20 cm pentru autoturisme
3. Fond alb reflectorizant
4. Simbolul Uniunii Europene
5. Identifiant teritorial

În cazul unei încărcari ocazionale care acoperă parţial sau total numărul de înmatriculare spate, o placă detaşabilă reproducând numărul vehiculului trebuie sa fie fixată la vedere în centru sau la stânga. Plăcile trebuie să fie în permanenţă conforme şi lizibile. Dacă nu se respectă această regulă, utilizatorul este pasibil de amendă.

De notat că utilizarea unor numere de înmatriculare false sau a numerelor acoperite voluntar pentru a fi ilizibile este considerat delict (conform codului rutier) şi este pedepsit sever.

RENAULT
La vie, avec passion

Bobina şi bujia de aprindere

Bujia de preîncălzire

Sistemul de injecţie Diesel

Bateria

Cablajul

Pornire

Bobina şi bujia de aprindere

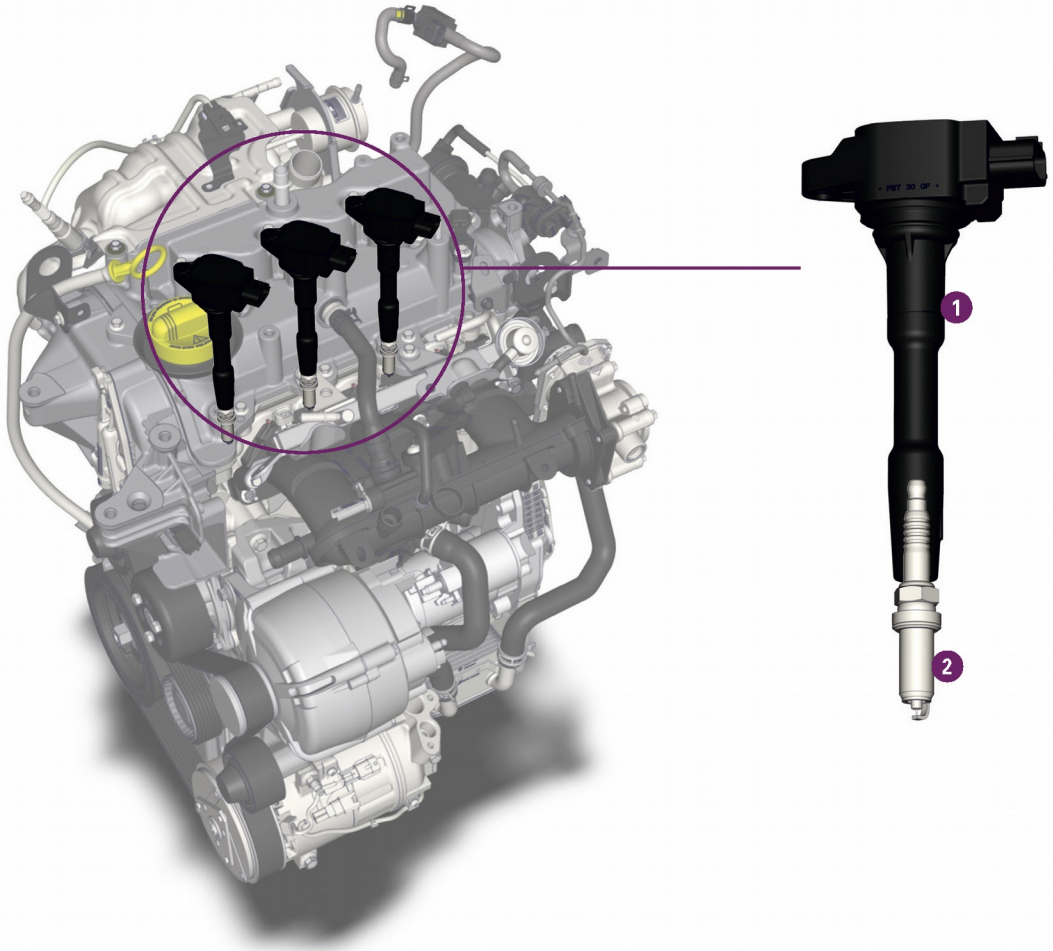

1. Bobina de aprindere
2. Bujia

Bujia de preîncălzire

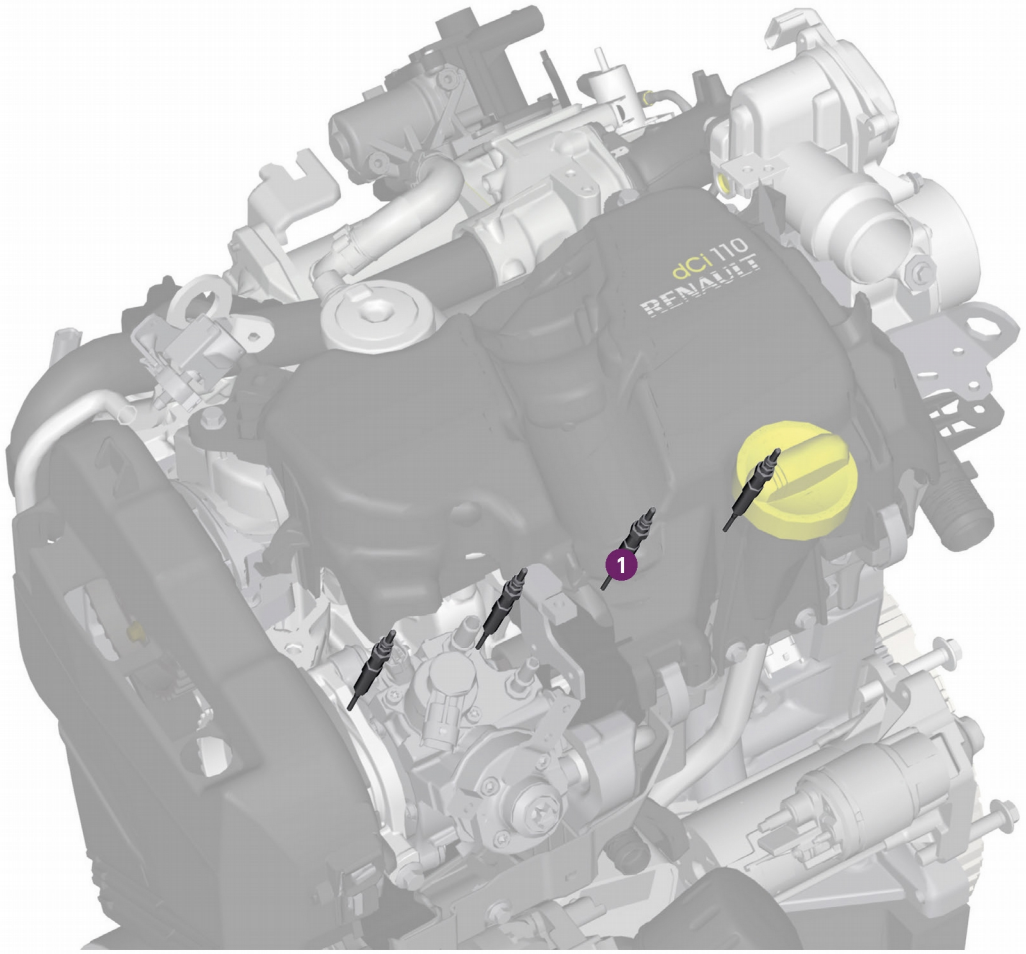

1 Bujia de preîncălzire

Sistemul de injecţie diesel

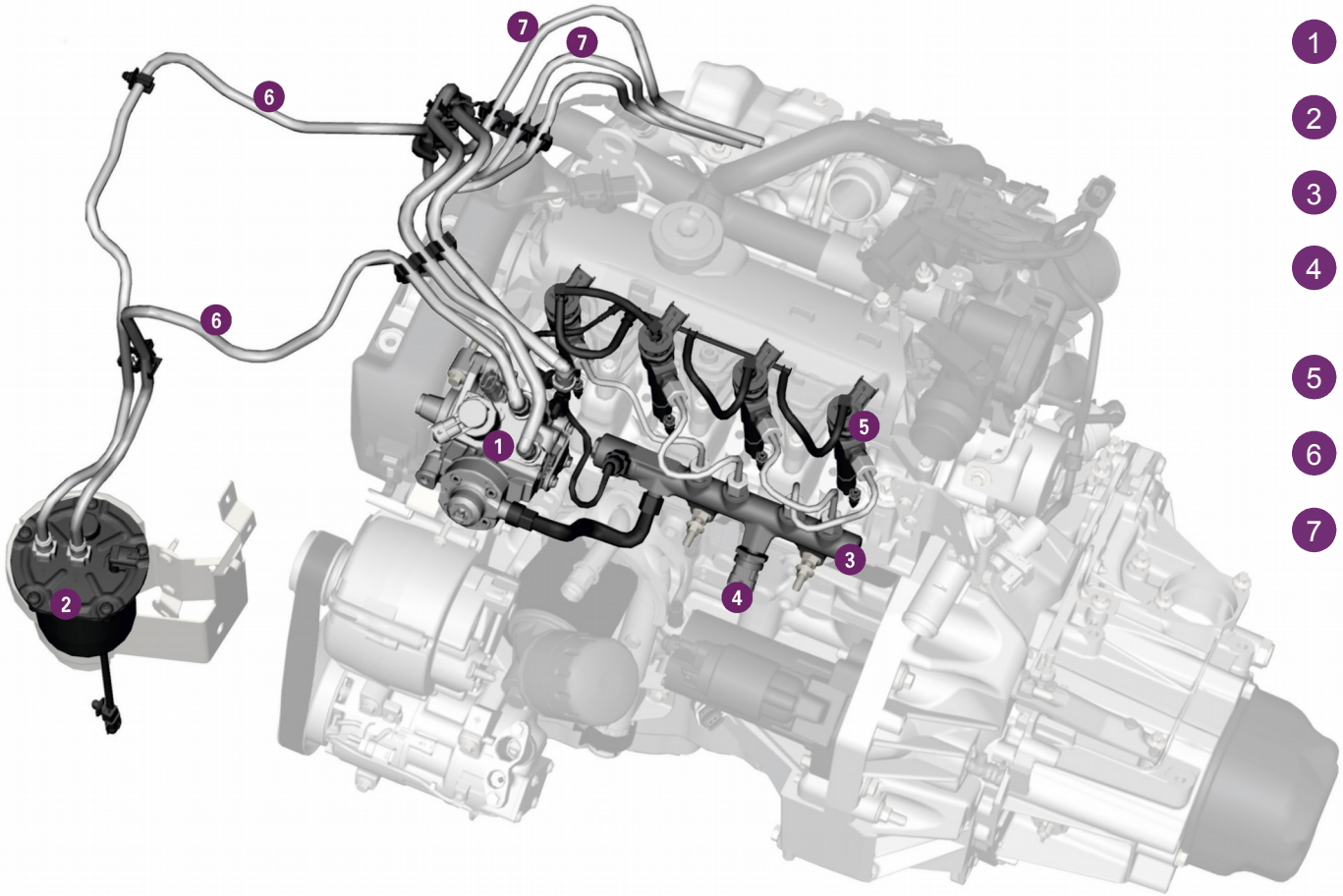

1. Pompa de injecţie
2. Filtru de carburant
3. Rampa de injecţie
4. Senzor presiune rampă de injecţie
5. Injector carburant
6. Conducte alimentare carburant
7. Conducte retur carburant

Baterie

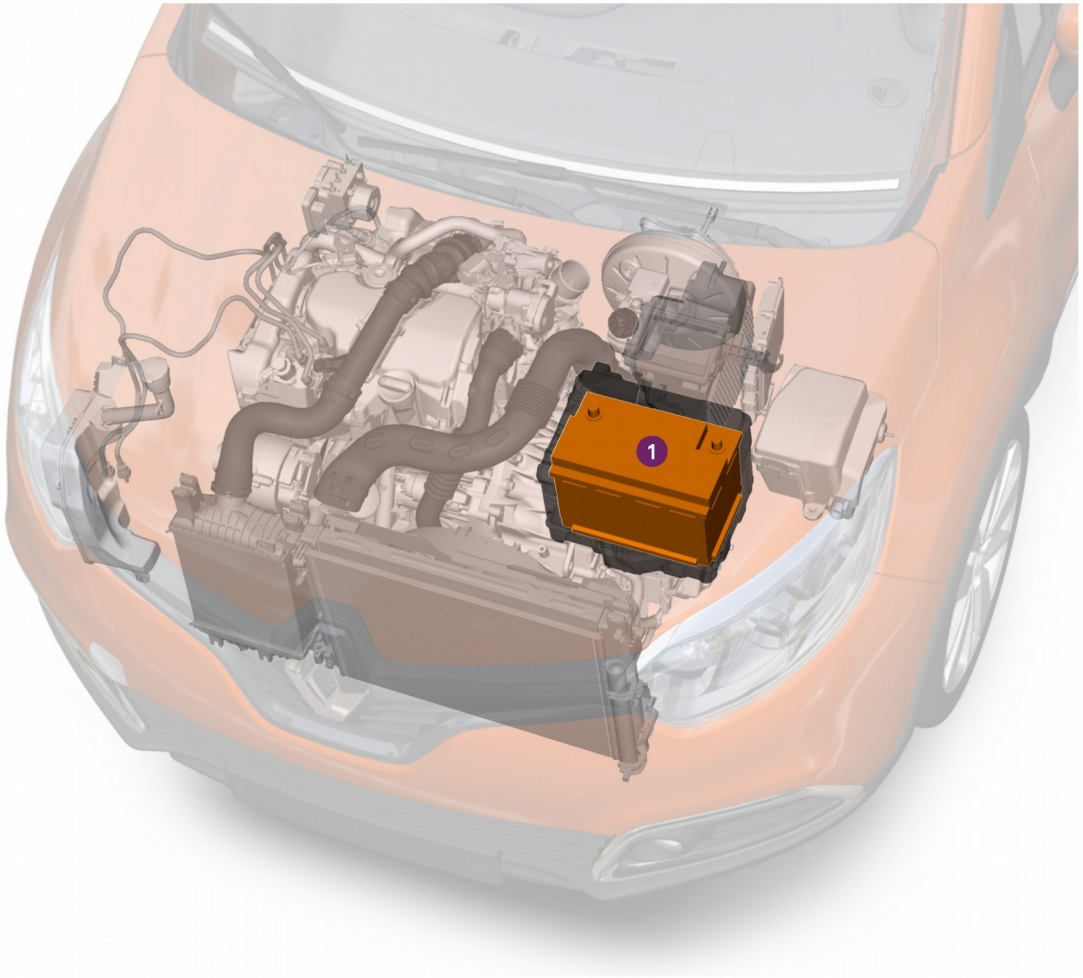

1 Baterie

Cablajul

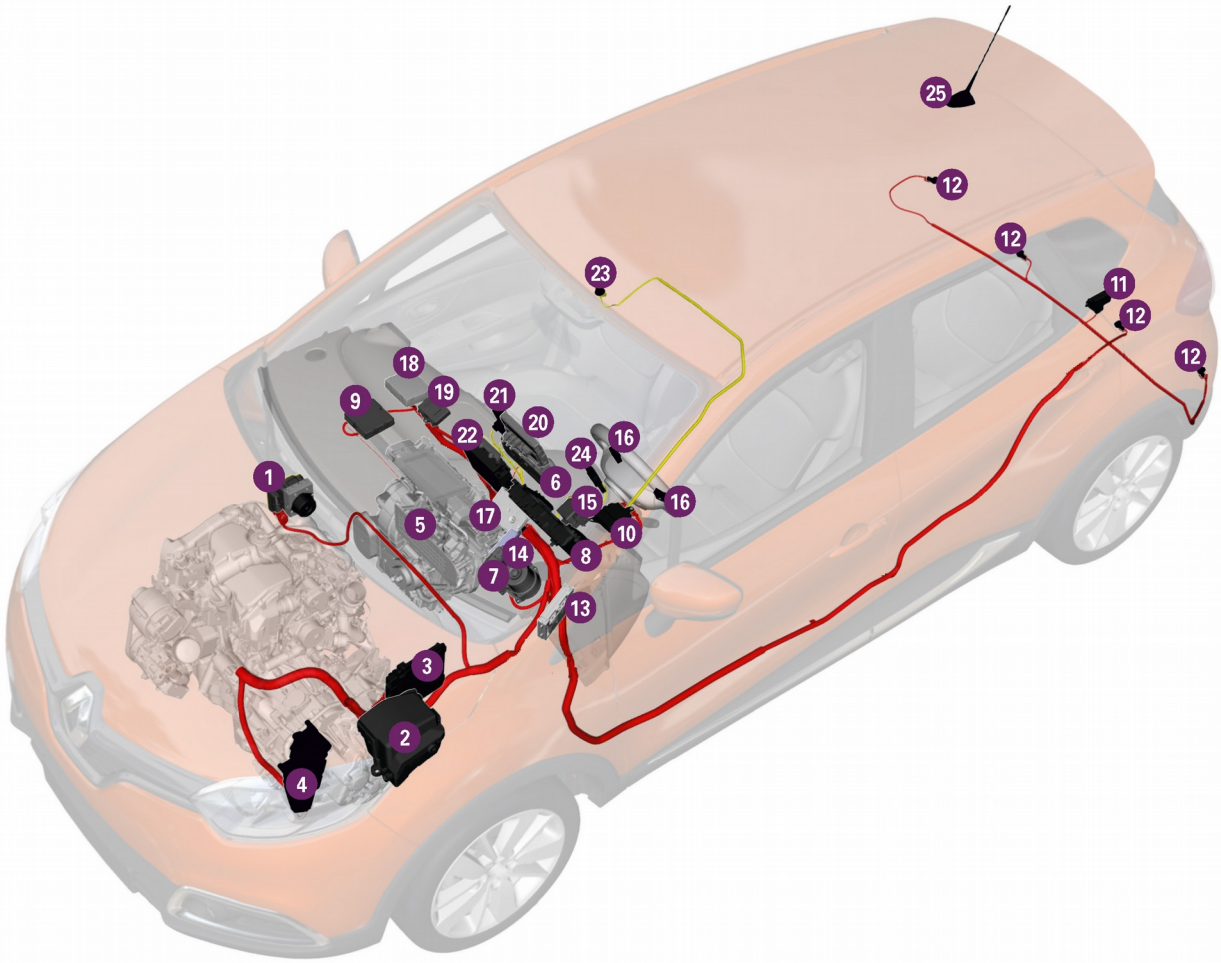

Reţea vehicul

1. Bloc ABS / ESP
2. Cutie interconectare
3. Calculator injecţie
4. Calculator cutie de viteze automată (BVA)
5. Sistem climatizare
6. Comandă climatizare
7. Direcţie asistată electric
8. Tablou de bord
9. Claculator climatizare
10. Unitate airbag
11. Calculator asistenţă la parcare
12. Senzori parcare
13. Cutie interconectare motor
14. Calculator gestiune energie
15. Antifurt electric
16. Comenzi pe volan
17. Suport cartelă
18. Unitate telecomunicaţii (TCU)
19. Cutie interconectare afişaj

Reţea multimedia

20. Calculator navigaţie
21. Ecran multimedia
22. Radio
23. Microfon
24. Comenzi sub volan
25. Antenă

RENAULT
La vie, avec passion

Climatizare

Linia de eşapament motor benzină

Linia de eşapament motor Diesel cu filtru de particule (FAP)

Linia de eşapament motor Diesel fără filtru de particule (FAP)

Fixare linia de eşapament

Filtru de particule catalitic

Sistemul de recirculare al gazelor arse (EGR)

Mediu

Climatizare

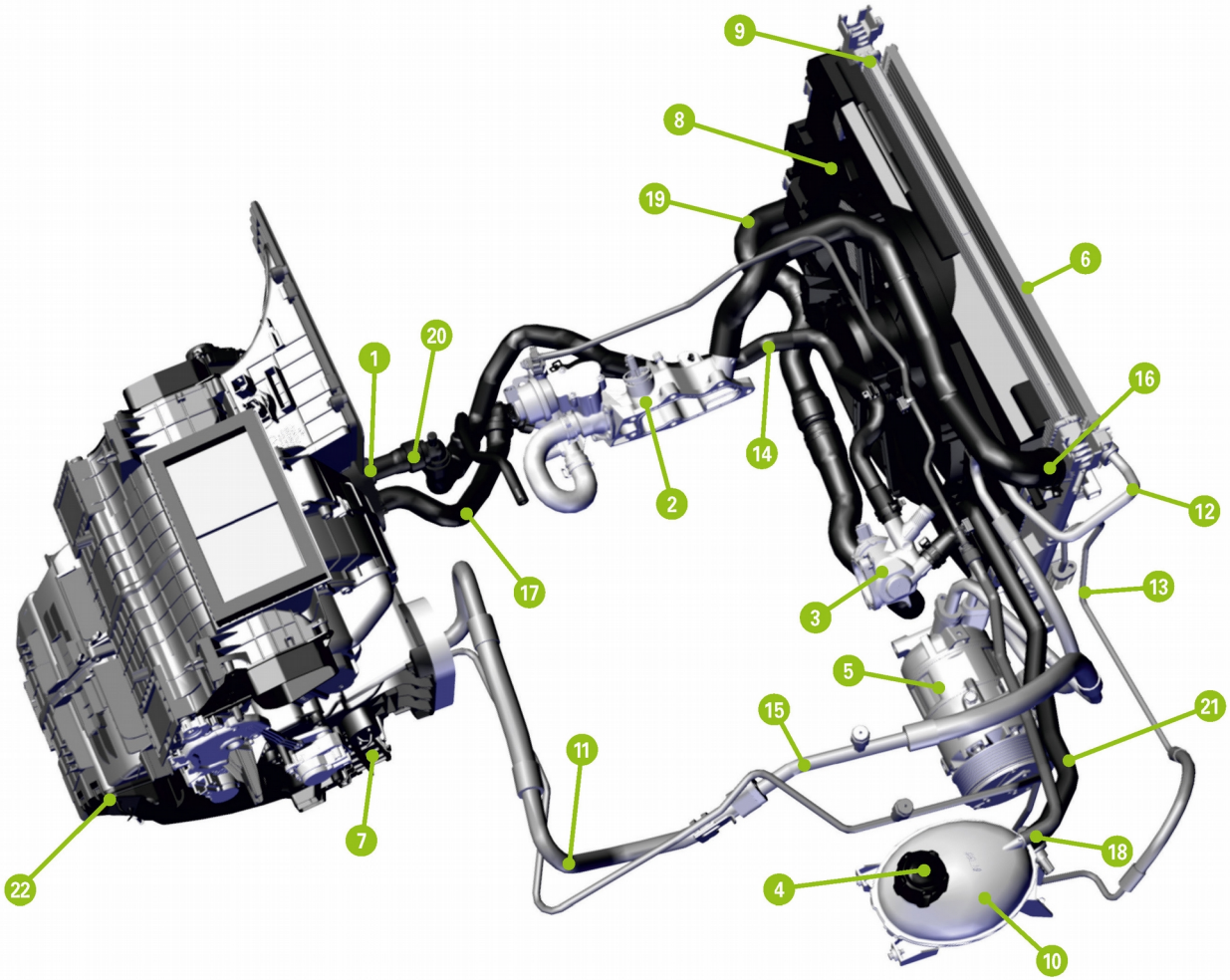

Aerotermă

1. Supapă evacuare apă
2. Vană termostatică
3. Buşon presiune / depresiune
4. Compresor
5. Condensor
6. Filtru habitaclu
7. Grup motoventilator
8. Radiator
9. Rezervor degazare
10. Conductă intrare vaporizator
11. Conductă compresor / condensor
12. Conductă condensor / evaporator
13. Conductă ieşire din supapa de evacuare
14. apă
15. Conductă intrare compresor
16. Conductă intrare radiator motor
17. Conductă intrare radiator de incălzire
18. Conductă intrare rezervor degazare
19. Condută ieşire radiator motor
20. Conductă ieşire radiator de incălzire
21. Conductă ieşire rezervor degazare
22. Unitate de climatizare cu evaporator

Linia de eşapament motor benzină

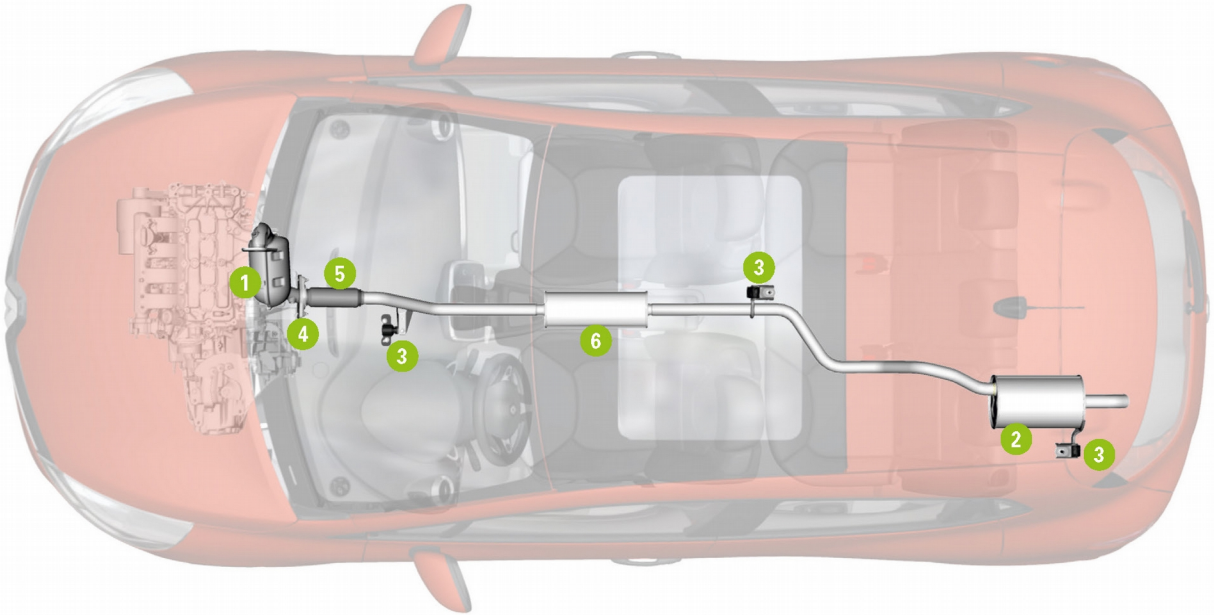

1. Catalizator
2. Amortizor zgomot
3. Suporţi suspensie linie eşapament
4. Flanşă conductă eşapament
5. Conductă de legatură flexibilă
6. Cameră detentă

Linie de eşapament motor Diesel cu filtru de particule (FAP)

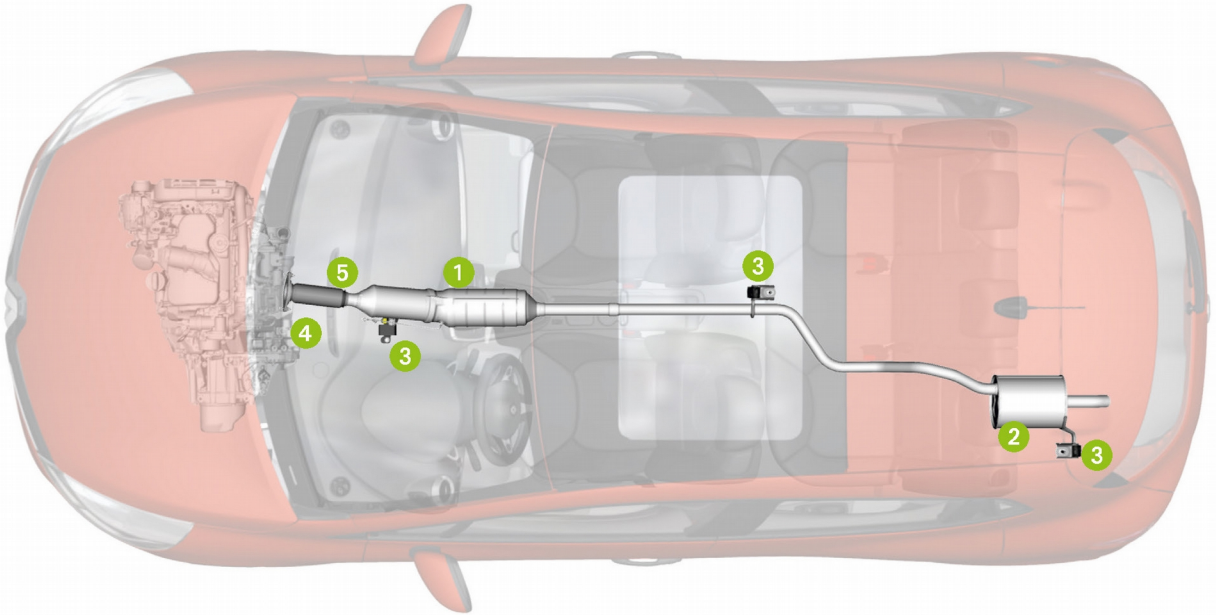

1. Filtru de particule
2. Amortizor zgomot
3. Suporţi suspensie linie eşapament
4. Flanşă conductă eşapament
5. Conductă de legatură flexibilă

Linie de eşapament motor Diesel fără filtru de particule (FAP)

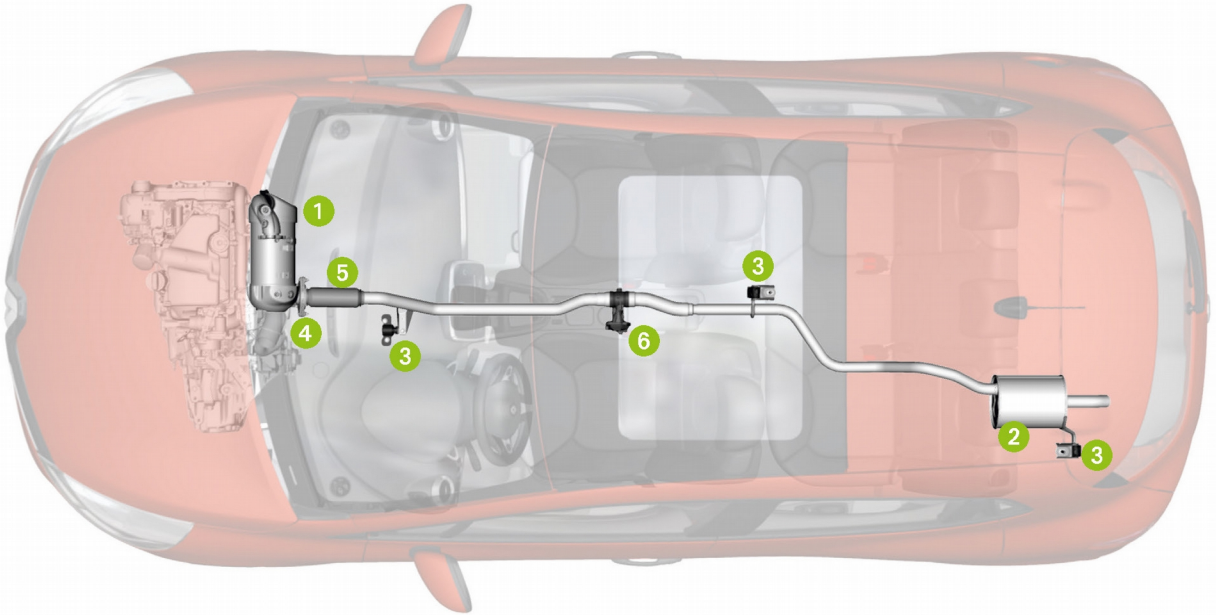

1. Catalizator
2. Amortizor zgomot
3. Suporţi suspensie linie eşapament
4. Flanşa conductă eşapament
5. Conductă de legatură flexibilă
6. Electrovană recirculare gaze eşapament (EGR)

Fixare linie de eşapament

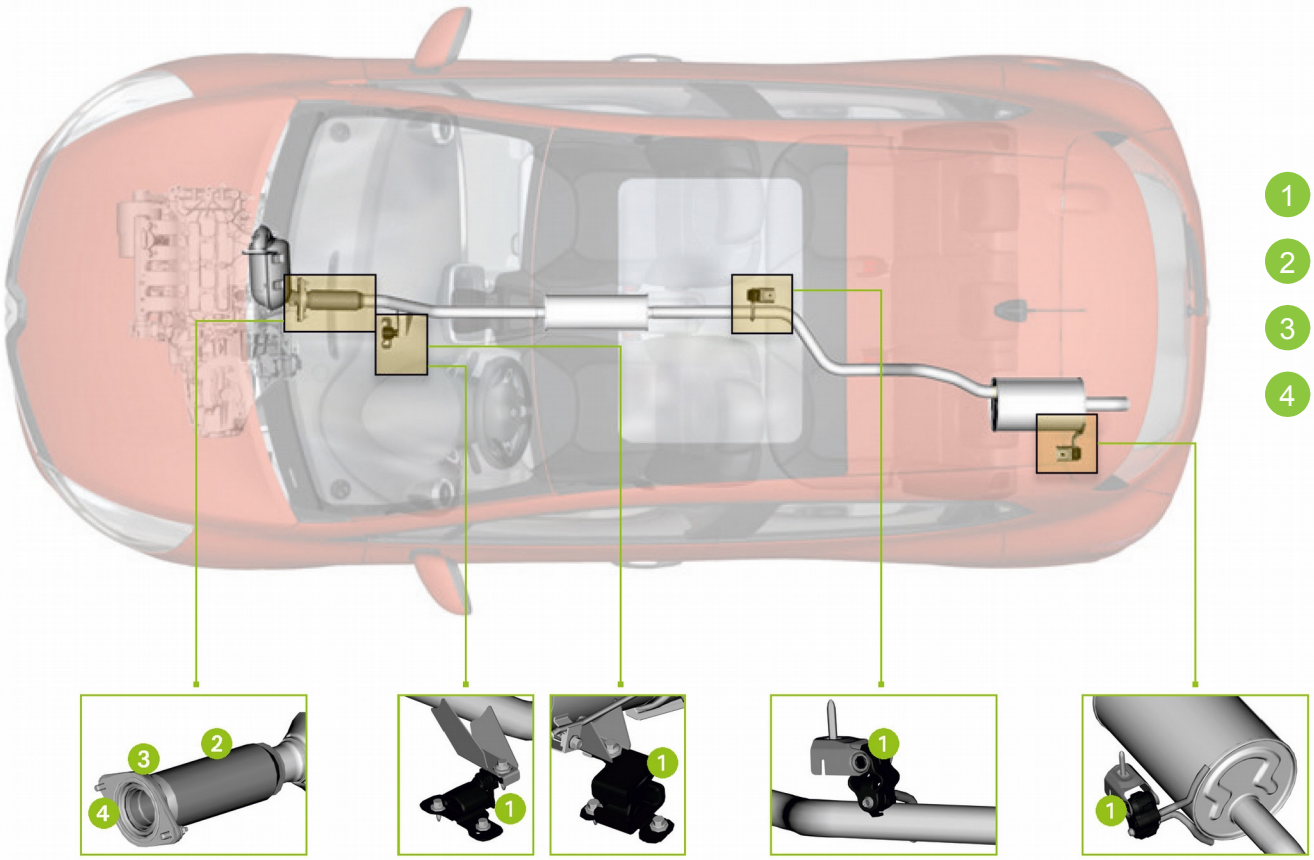

1. Suporţi suspensie linie eşapament
2. Conductă de legatură flexibilă
3. Flanşă conductă eşapament
4. Garnitură

Filtru de particule catalitic

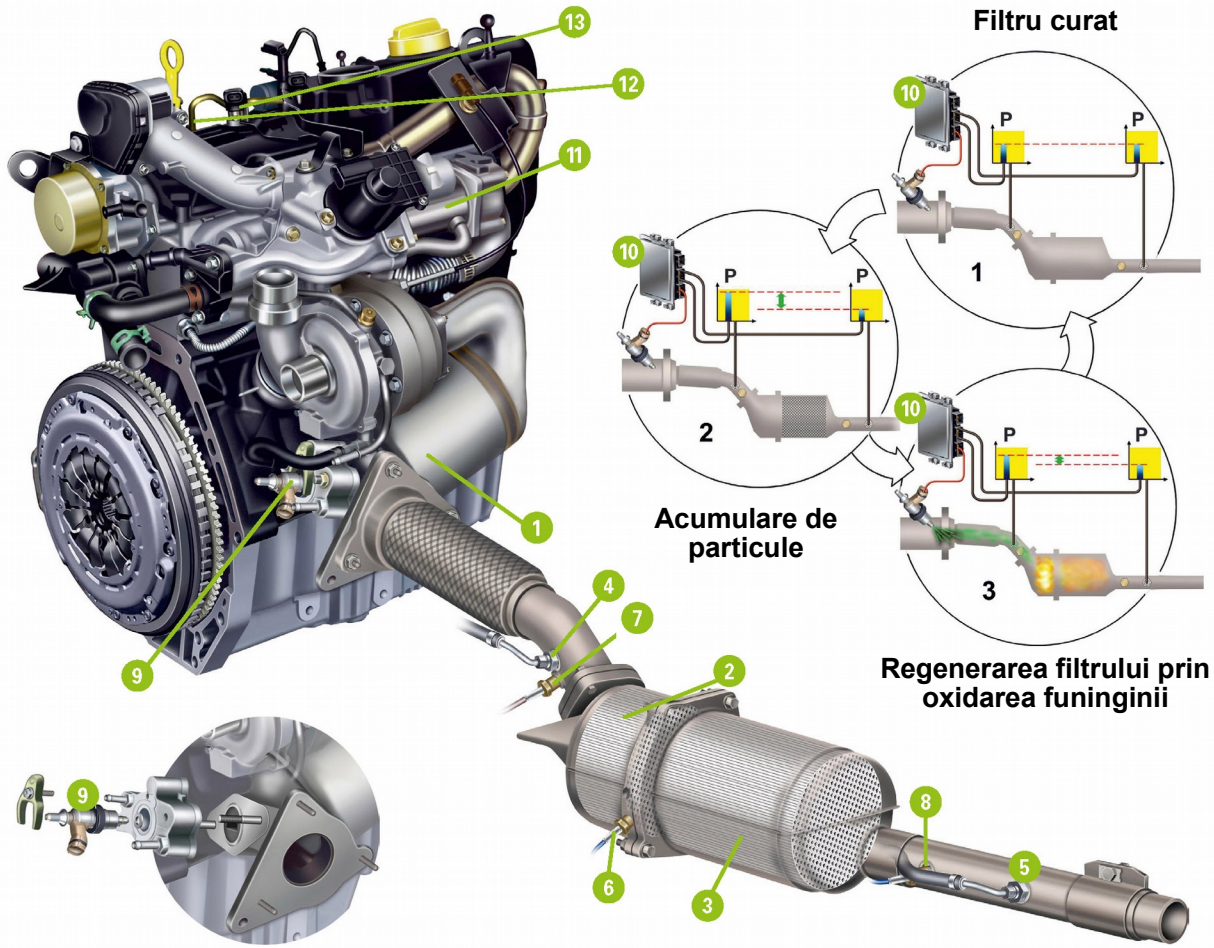

1. Catalizator primar
2. Catalizator secundar
3. Filtru de particule
4. Senzor presiune intrare
5. Senzor presiune ieşire
6. Sondă temperatură catalizator secundar
7. Sondă temperatură intrare
8. Sondă temperatură ieşire
9. Injector regenerare filtru de particule
10. Calculator de injecţie
11. Răcitor gaze de eşapament reciclate
12. Injecţie rampă comună 1 600 bari
13. Injectoare piezoelectrice

Sistemul de recirculare al gazelor arse (EGR)

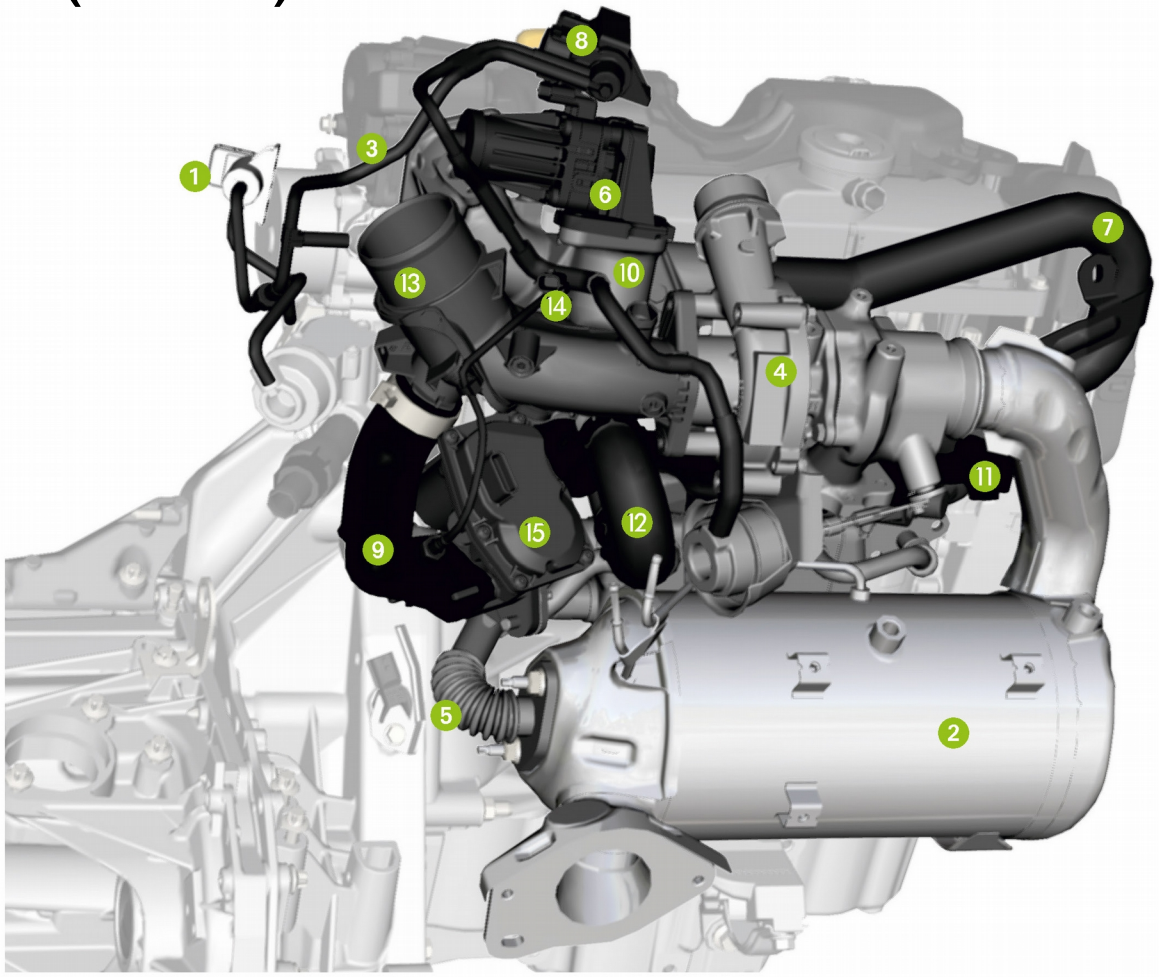

1. Electrovană comandă obturator admisie
2. Catalizator
3. Conductă depresiune comandă turbo
4. Turbocompresor
5. Conductă spre EGR presiune joasă
6. Vană EGR presiune înaltă
7. Conductă intrare aer repartitor
8. Electrovană pilotare turbo
9. Conductă intrare aer vană EGR - difuzor
10. Support vană EGR presiune înaltă
11. Colector eşapament
12. Conductă colectare şi support vană EGR
13. Difuzor
14. Senzor temperatură gaze eşapament
15. Vană EGR presiune joasă

RENAULT
La vie, avec passion

Motor Diesel K9K 1.5 dCi

Motor benzină H4BT TCe90

Sistem cutie de viteze

Ambreiaj

Motor & Cutie

Motor Diesel K9K 1.5 dCi

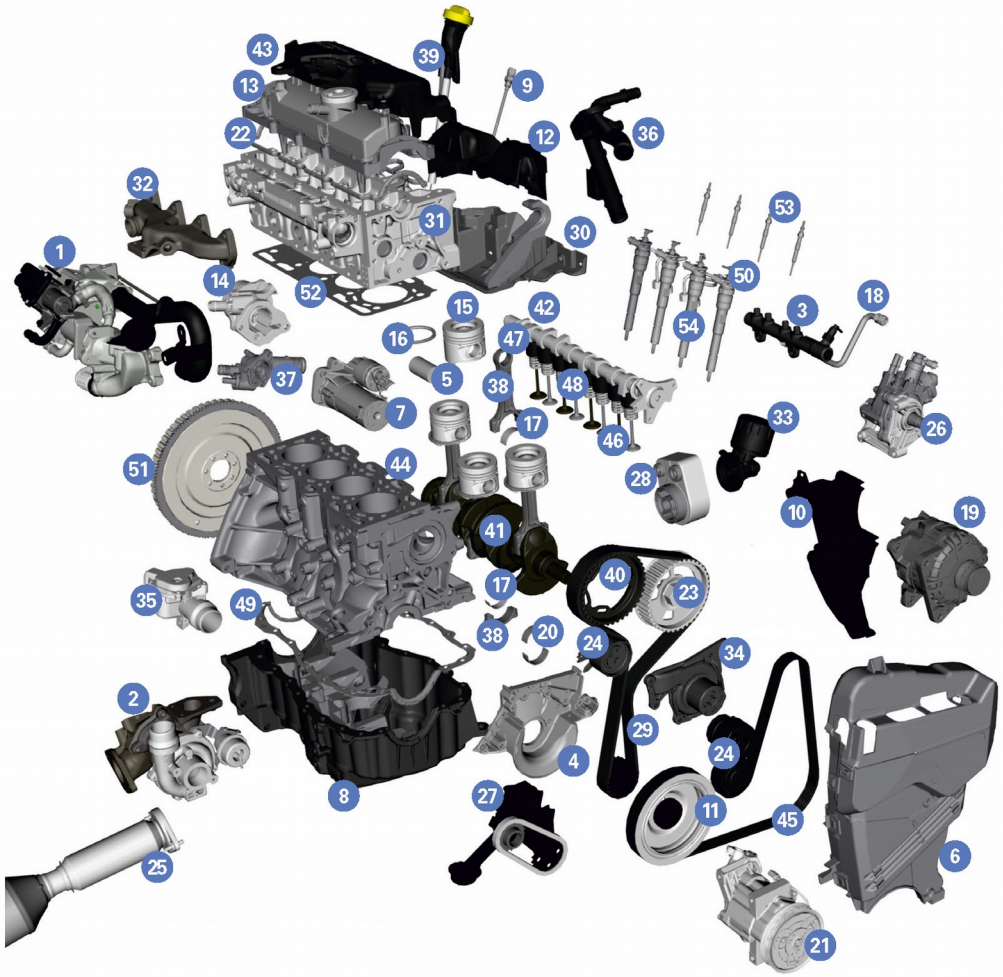

1. Sistem recuperare gaze arse (EGR)
2. Turbocompresor
3. Rampa de injecţie
4. Suport simering arbore cotit
5. Bolţ
6. Cartere distribuţie
7. Demaror
8. Baie de ulei
9. Jojă de ulei electrică
10. Suport compresor de climatizare
11.
12. Fulie arbore cotit
13. Protecţie superioara rampă
14. Capac chiulasă
15. Pompă de vid asistentă de frânare
16. Piston
17. Segment
18. Cuzineţi bielă
19. Conducte de carburant
20. Alternator
21. Cuzinet palier
22. Compresor climatizare
23. Garnitură capac chiulasă
24. Fulie pompă de injecţie
25. Rolă întinzătoare
26. Eşapament (catalizator)
27. Pompă de injecţie
    Pompă de ulei
28. Schimbător apă / ulei
29. Curea de distribuţie
30. Protecţie inferioară rampă
31. Chiulasă
32. Galerie de evacuare
33. Filtru de ulei
34. Pompă de apă
35. Clapetă admisie aer
36. Conductă intrare pompa de apă
37. Element ieşire apă
38. Bielă
39. Ghid jojă de ulei
40. Fulie arbore cu came
41. Arbore cotit
42. Arbore cu came
43. Capac motor
44. Bloc motor
45. Curea de accesorii
46. Supape
47. Tacheţi cu acoperire DLC (Diamond Like Carbon)
48. Arcuri de supapă
49. Garnitură baie de ulei
50. Port-injectoare
51. Volant
52. Garnitură de chiulasă
53. Bujii de preîncălzire
54. Injectoare

Motor benzină H4BT TCe 90

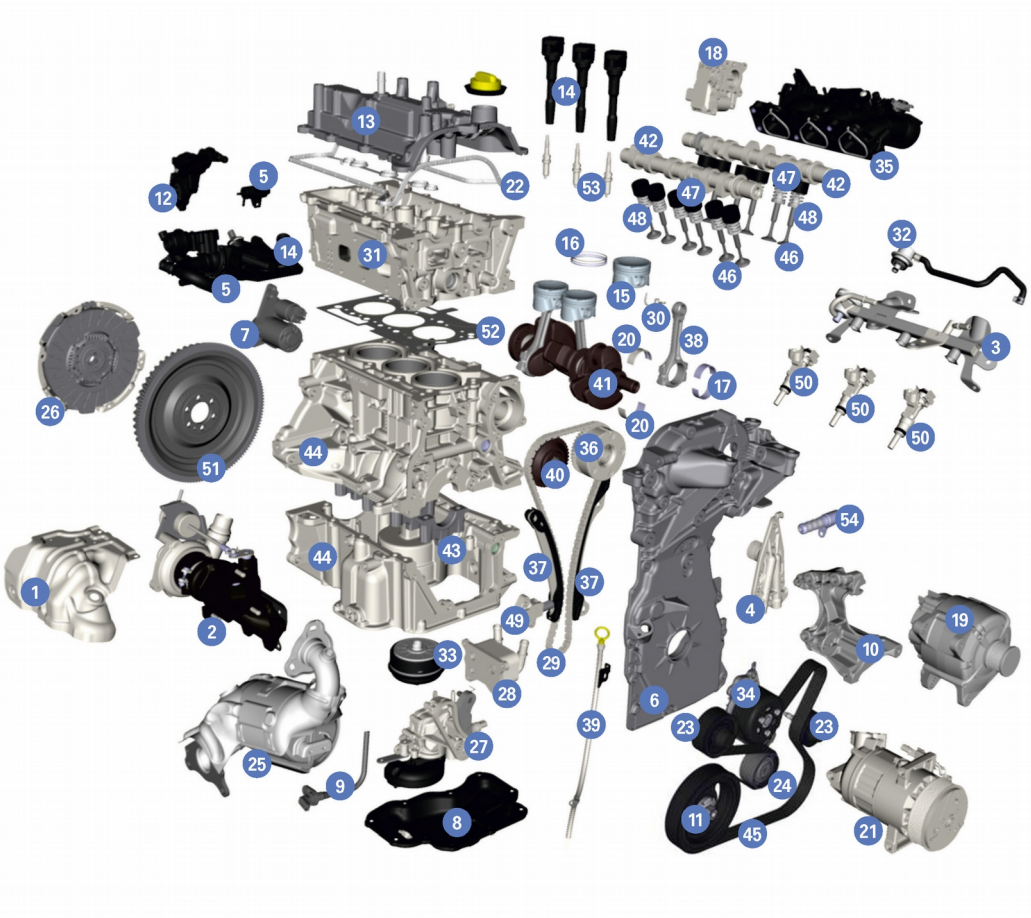

1. Protecţie termică
2. Turbocolector
3. Rampa de injecţie
4. Alimentare ulei defazor arbore cu came
5. Supapă termomagement
6. Cartere distribuţie
7. Demaror
8. Carter inferior
9. Sondă nivel ulei
10. Support accesorii
11. Fulie arbore cotit
12. Termostat pilotat
13. Capac chiulasă
14. Bobine de aprindere
15. Piston
16. Segmenţi
17. Cuzineţi bielă
18. Clapetă acceleraţie motorizată
19. Alternator
20. Cuzineţi palier
21. Compresor de climatizare
22. Garnitură capac chiulasă
23. Rolă curea accesorii
24. Rolă întinzătoare curea accesorii
25. Catalizator primar
26. Ambreiaj
27. Pompă de ulei echipată
28. Schimbător apă / ulei
29. Lanţ de distribuţie
30. Răcitor piston cu jet de ulei
31. Chiulasă
32. Regulator presiune carburant
33. Filtru de ulei
34. Pompă de apă
35. Galerie admisie aer
36. Defazor arbore cu came
37. Patină lanţ
38. Bielă
39. Ghid jojă ulei
40. Fulie arbore cu came
41. Arbore cotit
42. Arbore cu came
43. Corp inferior lagăr palier
44. Bloc motor
45. Curea de accesorii
46. Supape
47. Tacheţi cu acoperire DLC (Diamond Like Carbon)
48. Arcuri supape
49. Întinzător de lanţ
50. Port-injectoare şi injectoare
51. Volant
52. Garnituăa de chiulasă
53. Bujii
54. Electrovană defazor arbore cu came

Sistem cutie de viteze

1. Arbore primar
2. Arbore secundar treptele 1-2-5-6 (jos)
3. Furcă treptele 1 - 2
4. Furcă treptele 5 - 6
5. Arbore secundar treptele 3-4-R (sus)
6. Furcă mers înapoi
7. Furcă treptele 3 - 4
8. Diferenţial

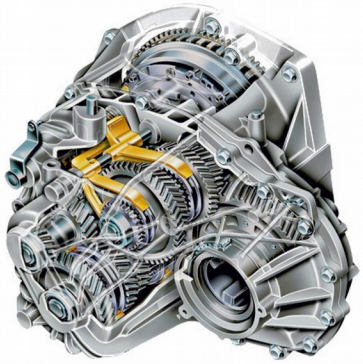

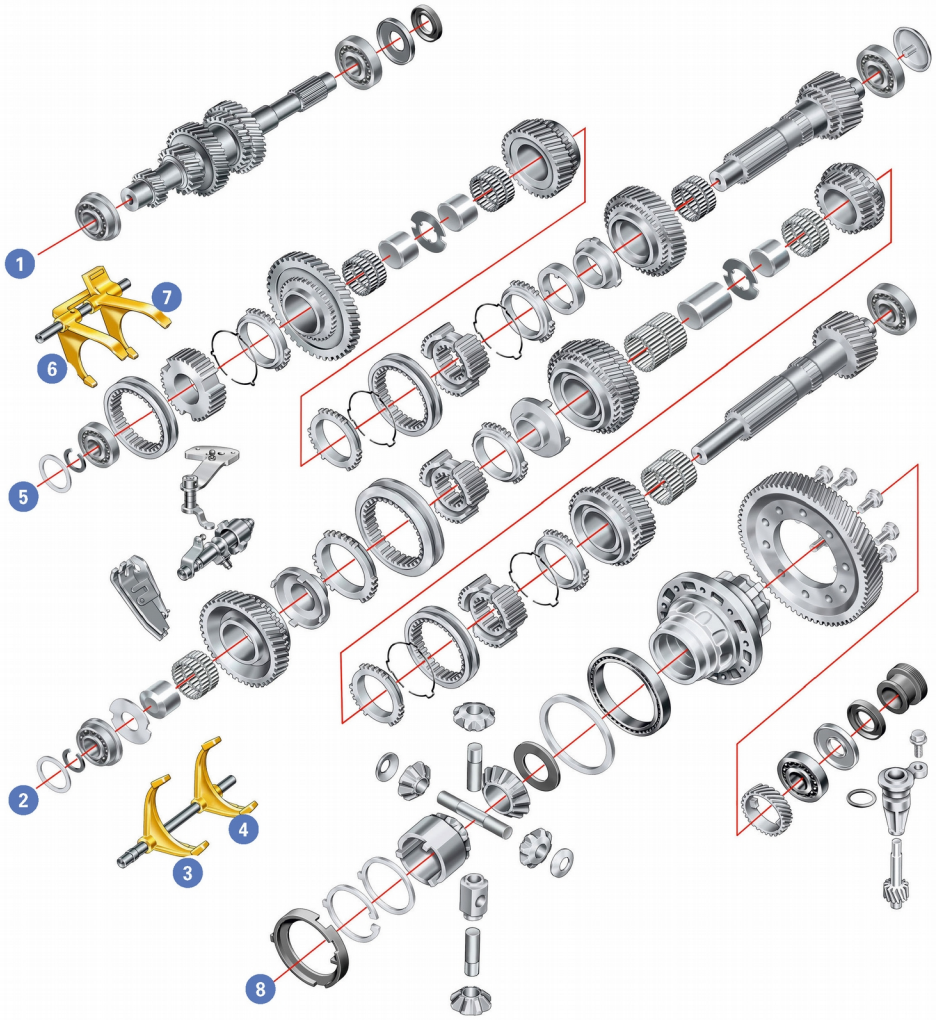

Ambreiaj

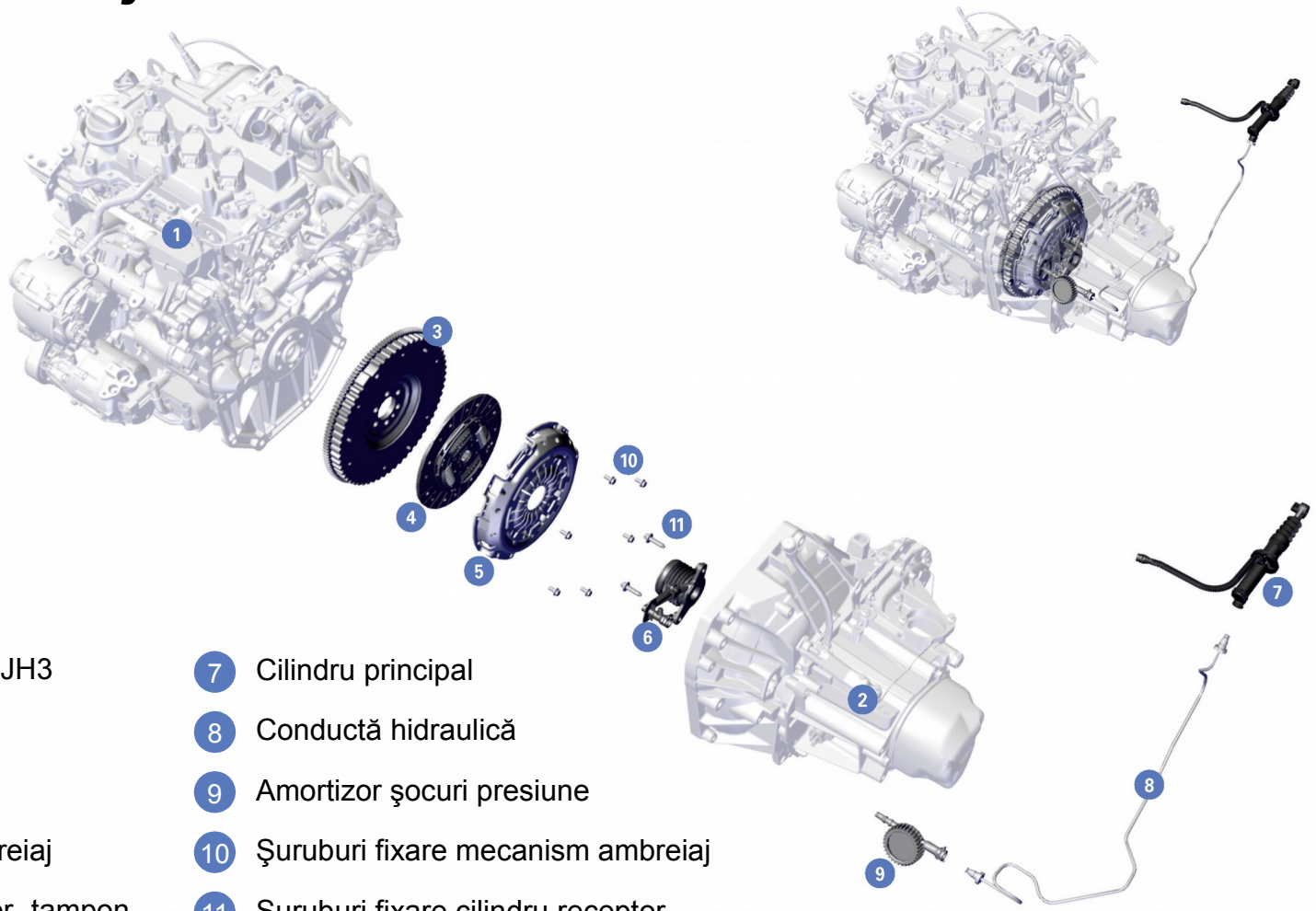

1. Motor H4Bt
2. Cutie de viteze JH3
3. Volant motor
4. Disc ambreiaj
5. Mecanism ambreiaj
6. Cilindru receptor- tampon
7. Cilindru principal
8. Conductă hidraulică
9. Amortizor şocuri presiune
10. Şuruburi fixare mecanism ambreiaj
11. Şuruburi fixare cilindru receptor

RENAULT
La vie, avec passion

Prezentare

Motor

Tipuri de încărcare / Tipuri de baterie

Z.E.

Prezentare

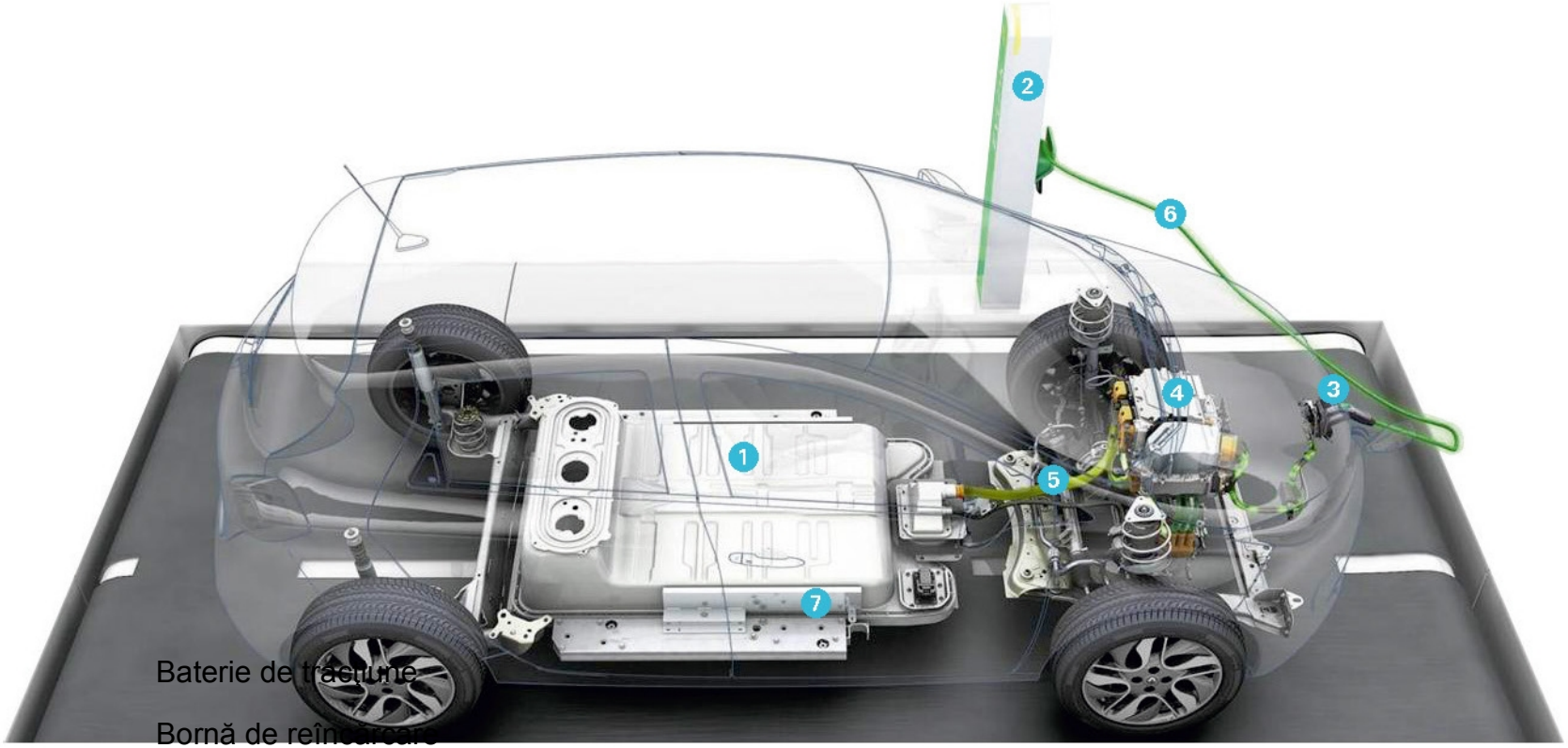

1 Baterie de tracțiune

2 Bornă de reîncărcare

3 Priză de reîncărcare

4 Grup motopropulsor electric

5 Cablu 400 V

6 Cablu de reîncărcare

7 Kit crash cutie externă

Motor

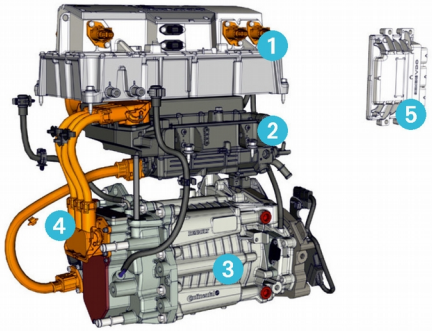

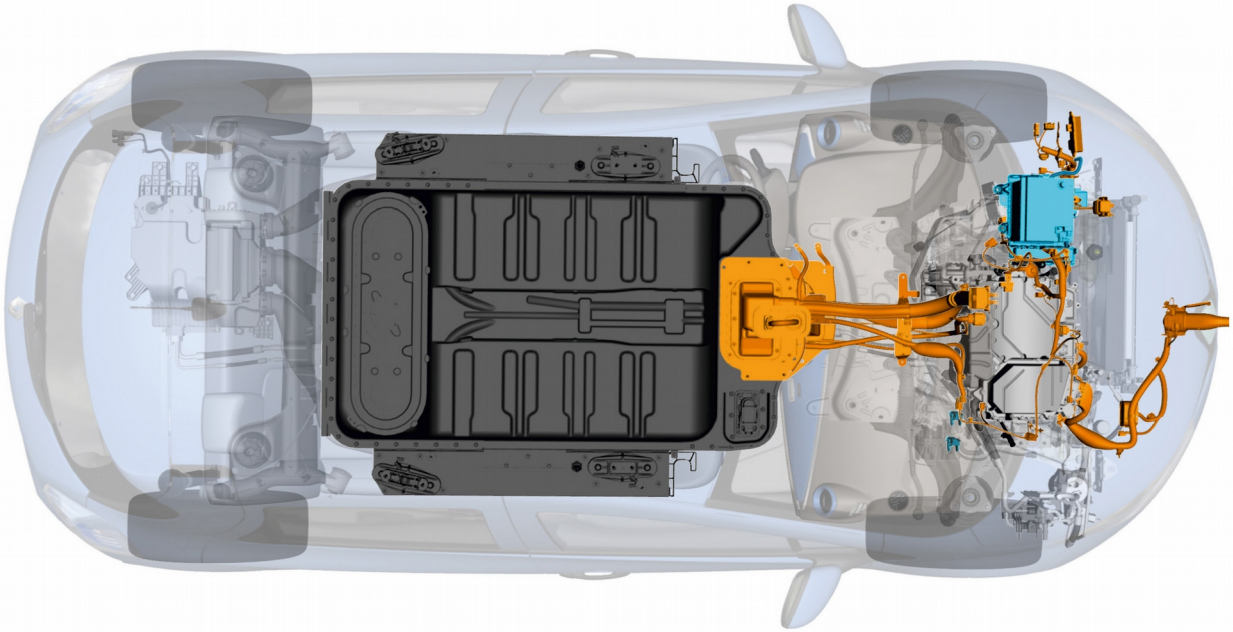

1. Cutie interconexiune (Încărcător Caméléon)
2. Redresor - convertizor
3. Motor electric şi reductor
4. Spider box punct neutru
5. Calculator Electric Vehicle Control (EVC)

Tipuri de reîncărcare / tipuri de baterie

Încărcare standard
6 – 8h

Încărcător de perete pentru case
5 kW

Bornă publică
5 kW

Încărcare accelerată
1h

Bornă publică
22 kW

Încărcare rapidă
30 mn 80 % încărcare

Bornă publică
43 kW

Baterie BT1 / BCR1

Baterie BT4

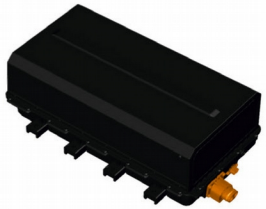

Baterie BT3

My Renault, spaţiul personal care facilitează cotidianul dumneavoastră legat de automobil
www.my-renault.fr

Publipole Distribution 4939 333 211 – Fotografii Crédit : Drepturile rezervate – Iulie 2015 - 112146 - makheia affinity

DOCUMENT PENTRU UTILIZARE EXCLUSIVA IN RETEAUA RENAULT

Totul a fost realizat pentru ca ceea ce conţine prezenta publicaţie sa fie exact şi la zi la data imprimării. În cadrul politicii sale de ameliorare continuă, Renault îşi rezervă dreptul, în orice moment, de a aduce moficări la specificaţiile produselor sale şi acestei publicaţii. Toate drepturile rezervate. Reproducerea sub orice formă sau prin orice mijloc fie a tot sau a unei parţi din prezenta publicaţie este interzisă fără autorizaţia scrisă în prealabil din partea Renault.

MERCI